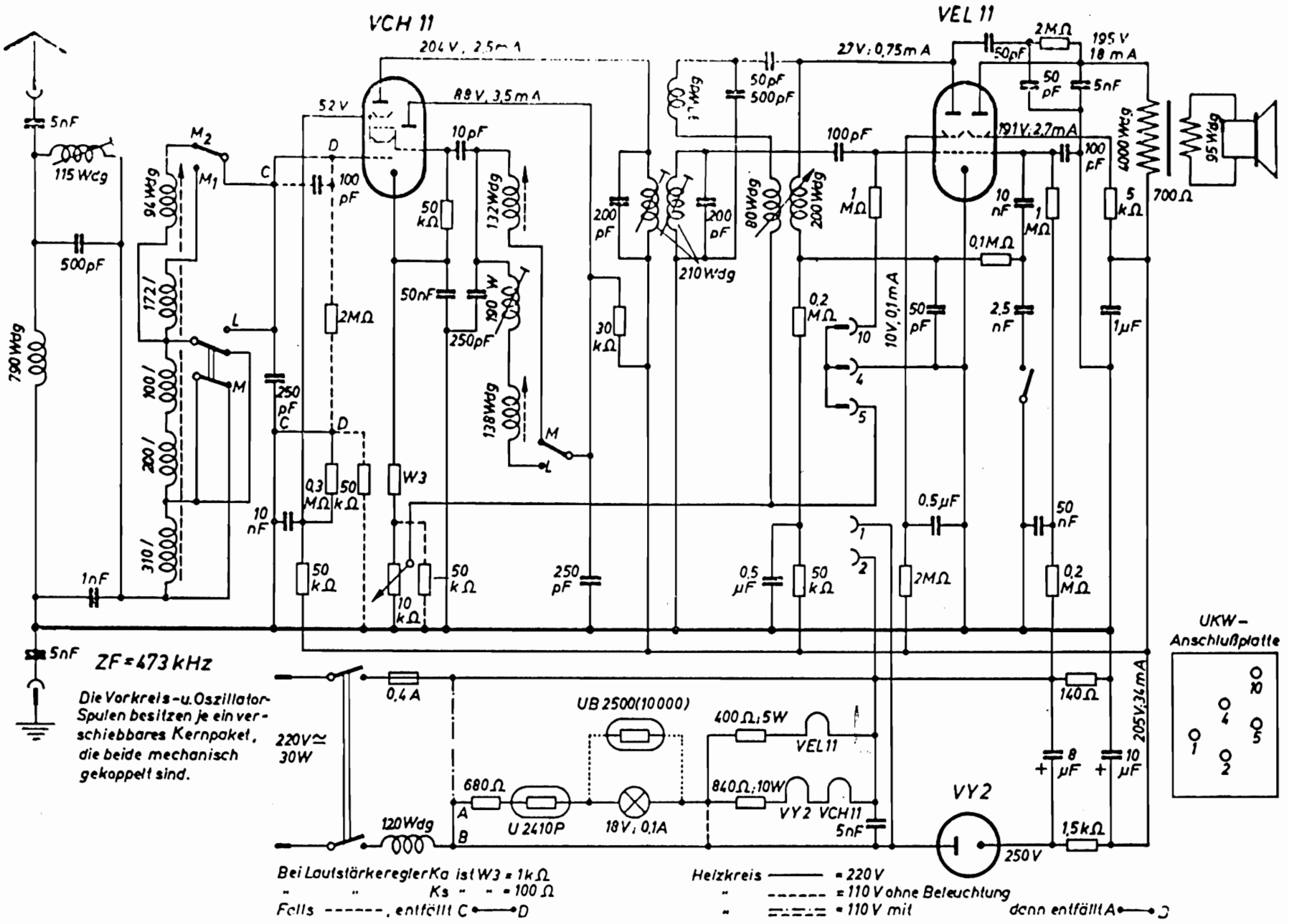Blaupunkt 3 GW 448 L