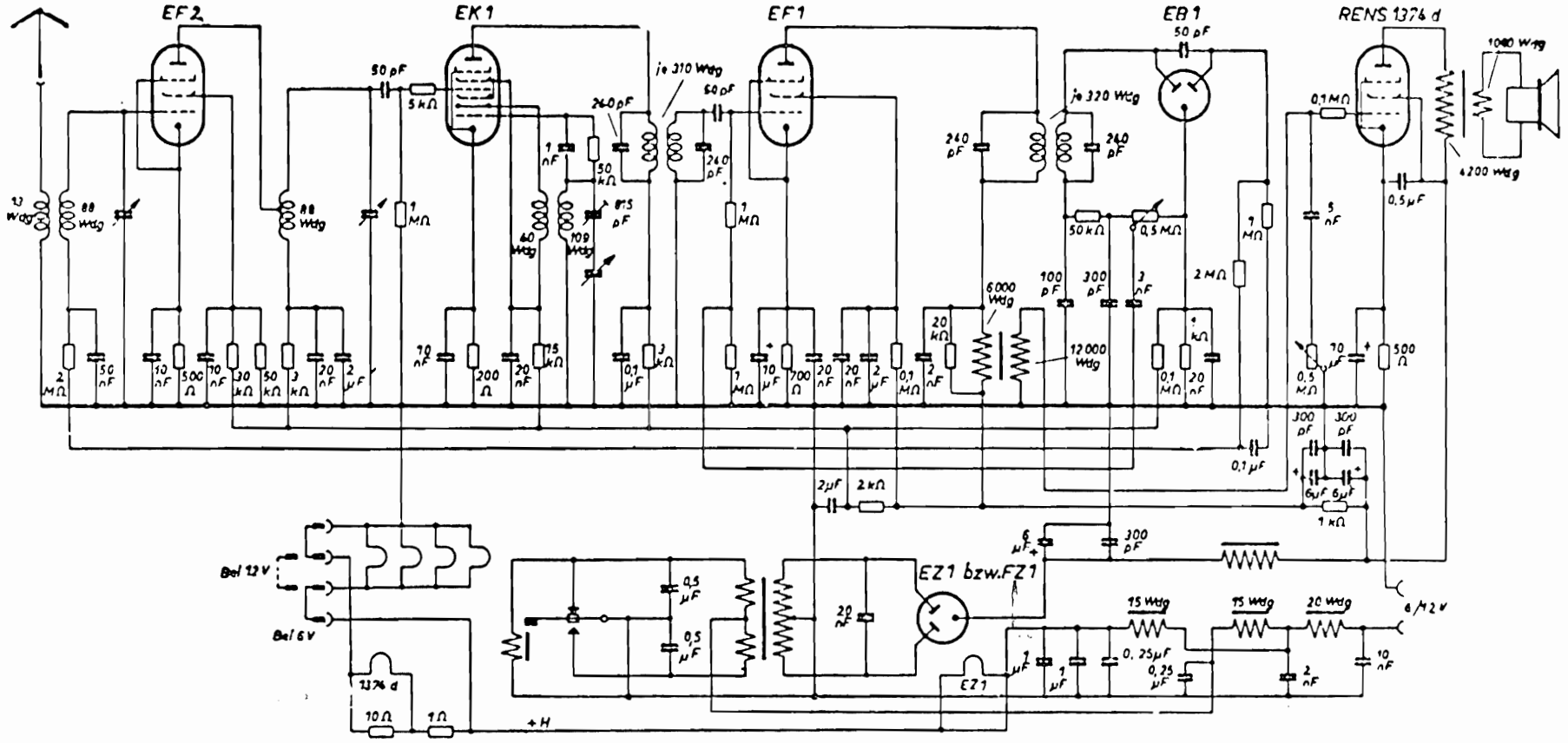Blaupunkt Autoreflexsuper 4 A 75