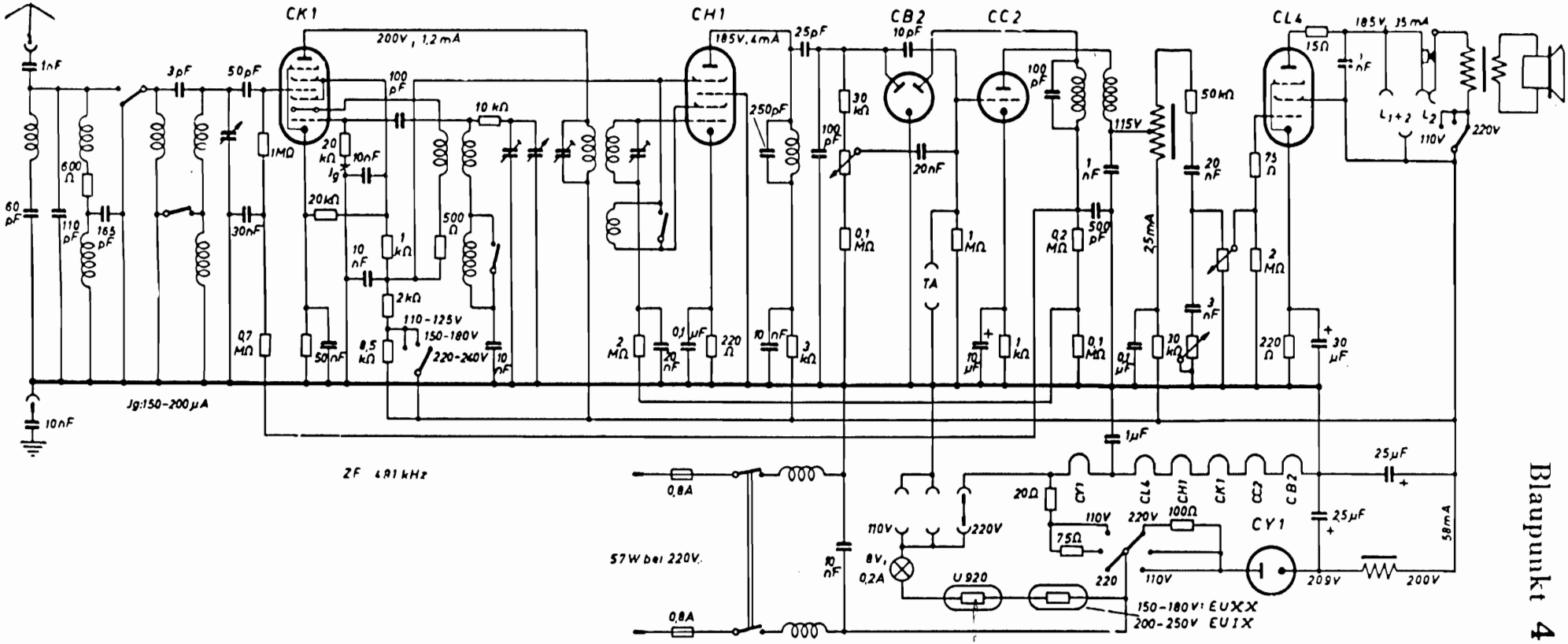Blaupunkt 4 GW 56