Blaupunkt 4 GW 648

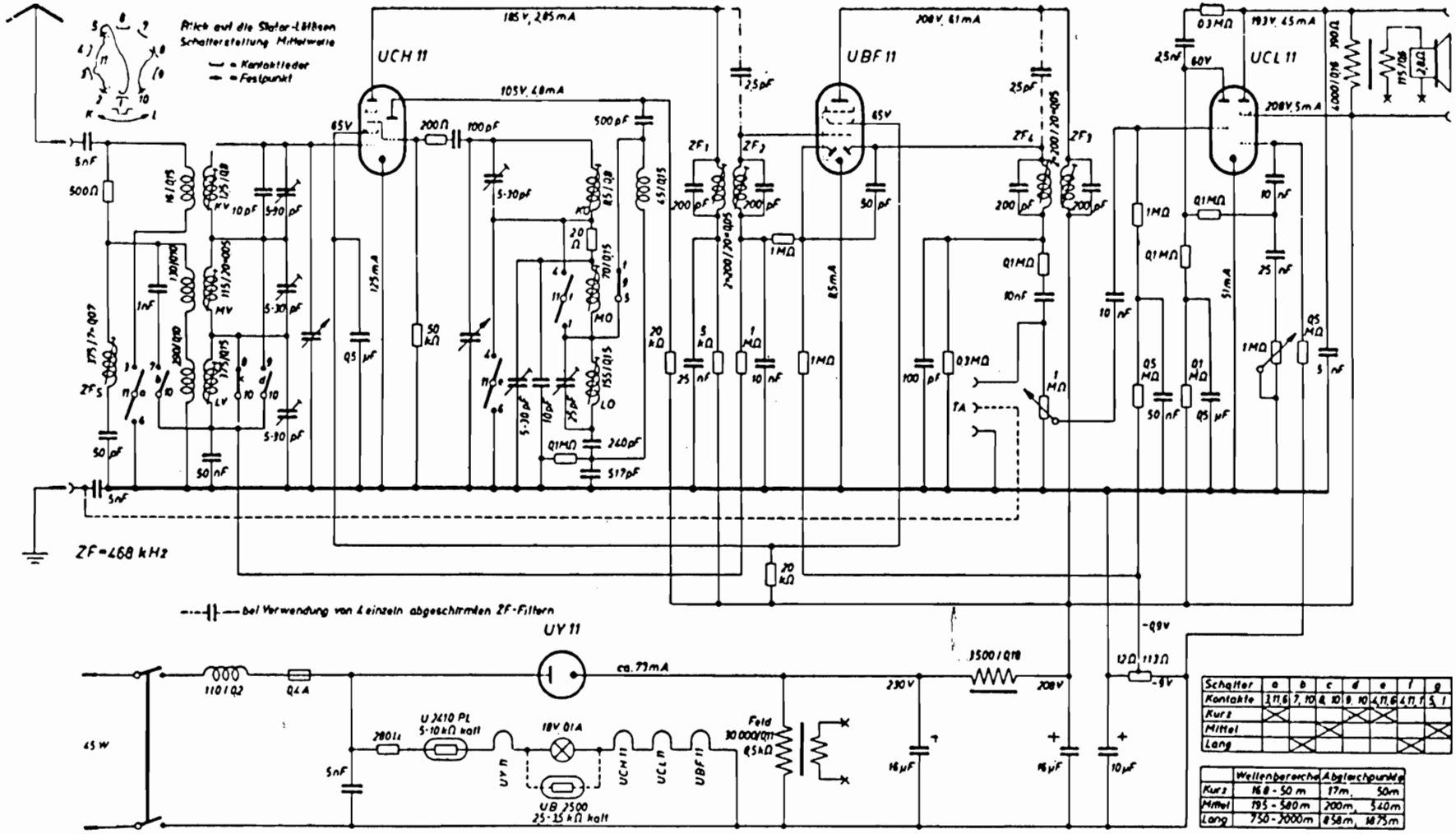

Schalter	a	b	c	d	e	f	g
Kontakte	3,11,6	7,10	8,10	9,10	4,11,6	4,11,1	5,1
Kurz	X			X	X		
Mittel			X				X
Lang		X				X	

	Wellenbereiche	Abgleichpunkte	
Kurz	16,8 - 50 m	17 m,	50 m
Mittel	195 - 580 m	200 m,	540 m
Lang	750 - 2000 m	858 m,	1875 m