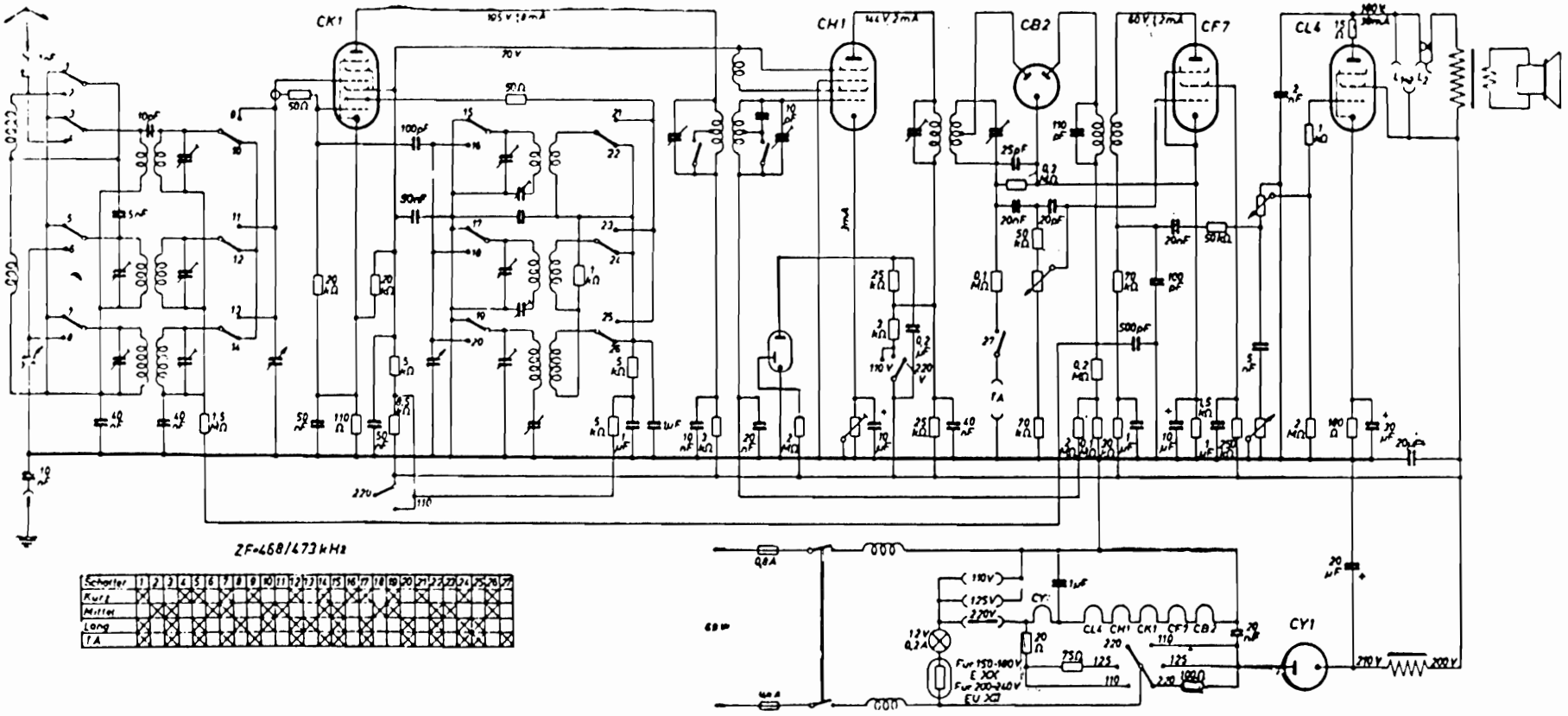Blaupunkt 4 GW 76