Blaupunkt 5 GW 647 P (Potsdam)

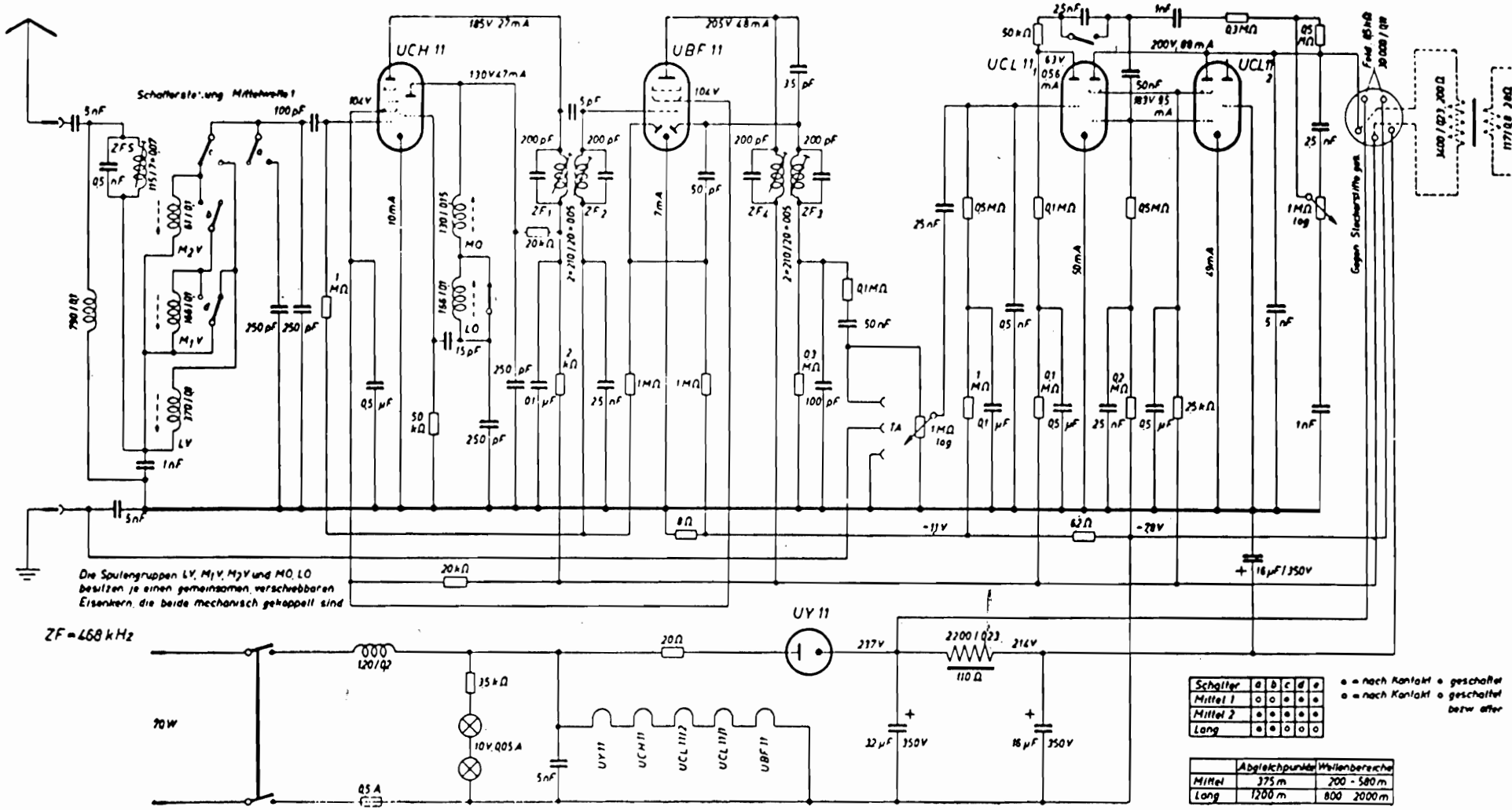

Schalter	a	b	c	d	e
Mittel 1	○	○	●	●	●
Mittel 2	●	●	●	●	●
Lang	●	●	○	○	○

● = nach Kontakt ● geschaltet
○ = nach Kontakt ○ geschaltet bezw. offen

	Abgleichpunkte	Wellenbereiche
Mittel	375 m	200 - 580 m
Lang	1200 m	800 2000 m