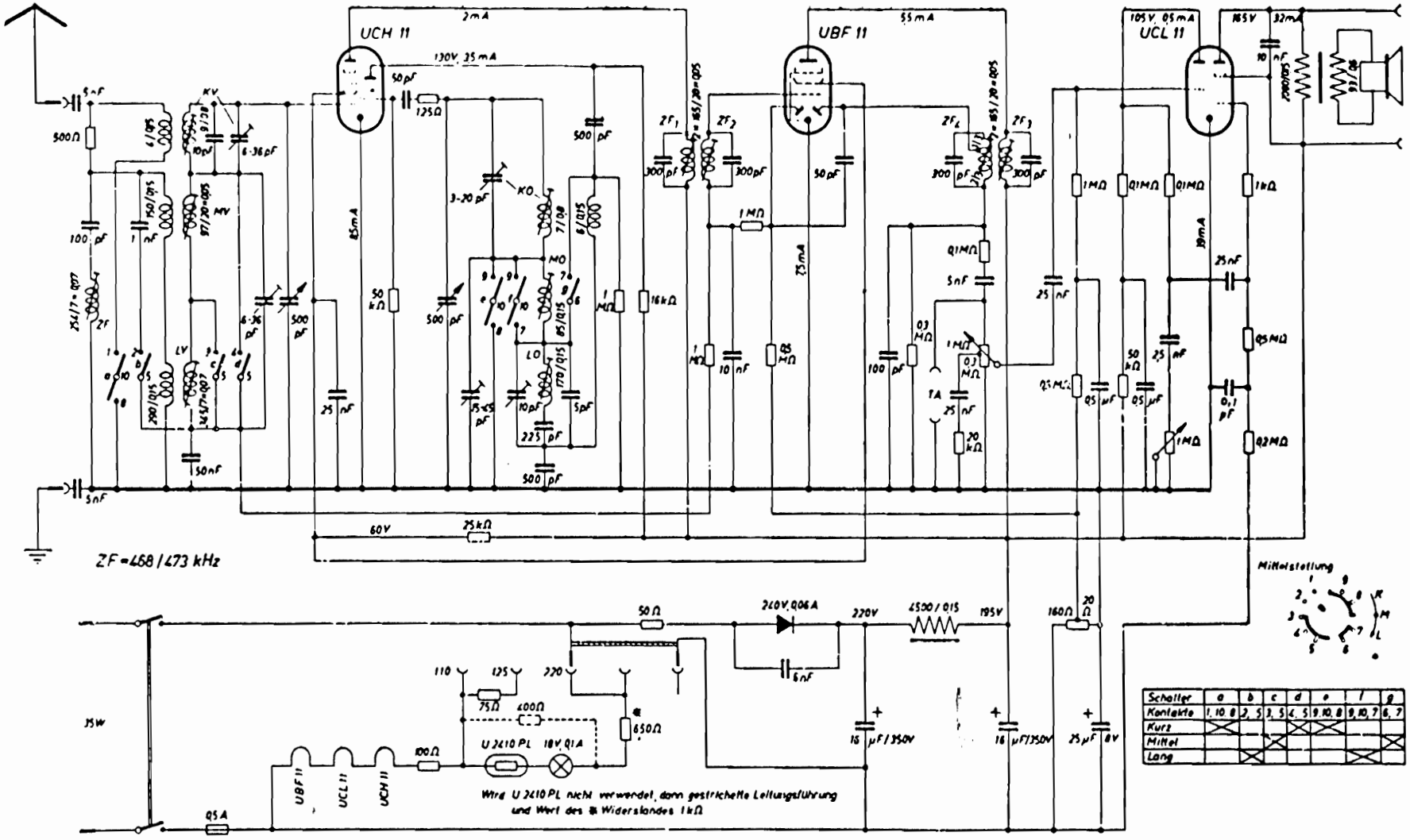Blaupunkt 5 GW 648