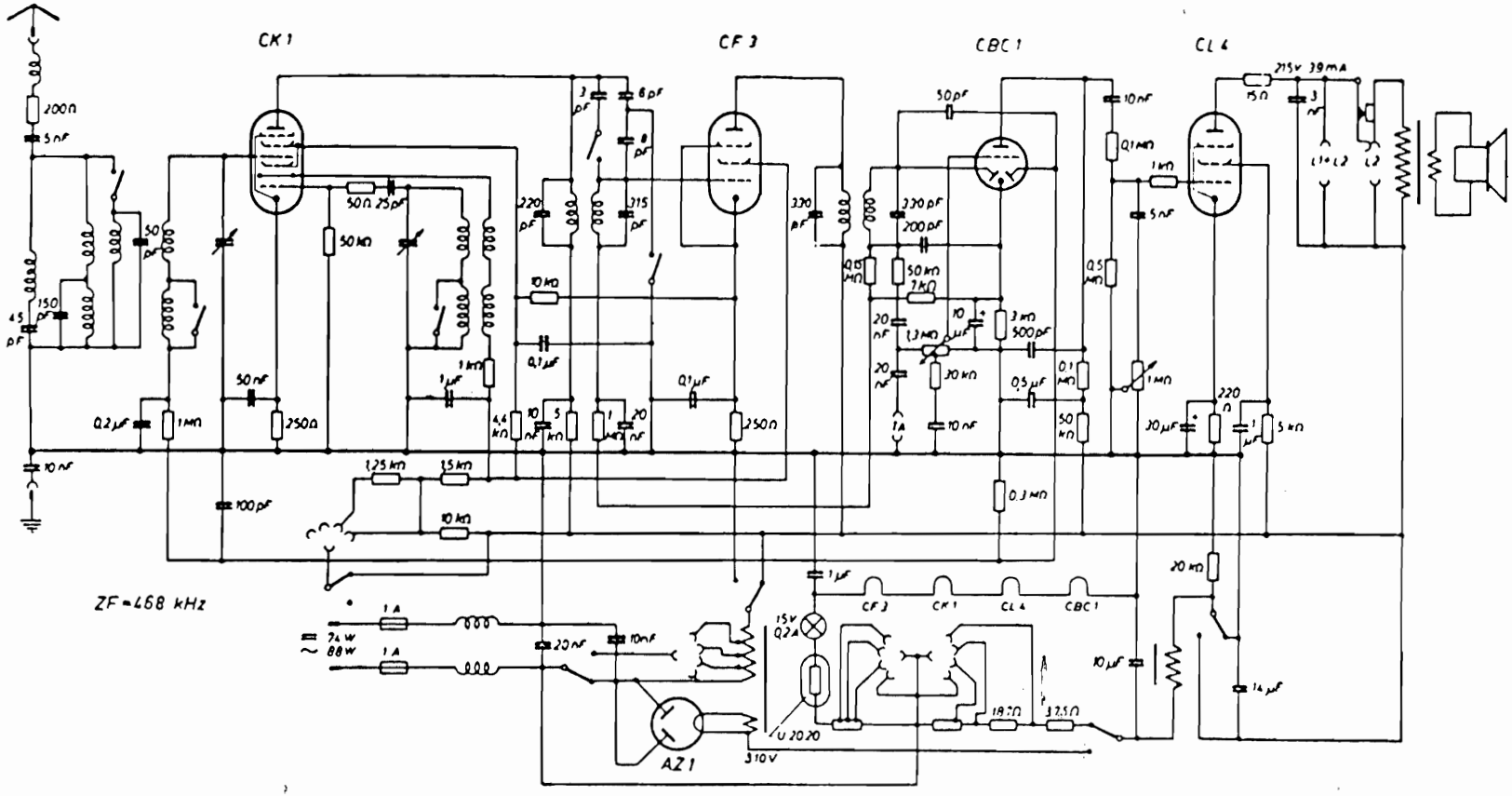Blaupunkt 5 GW 68