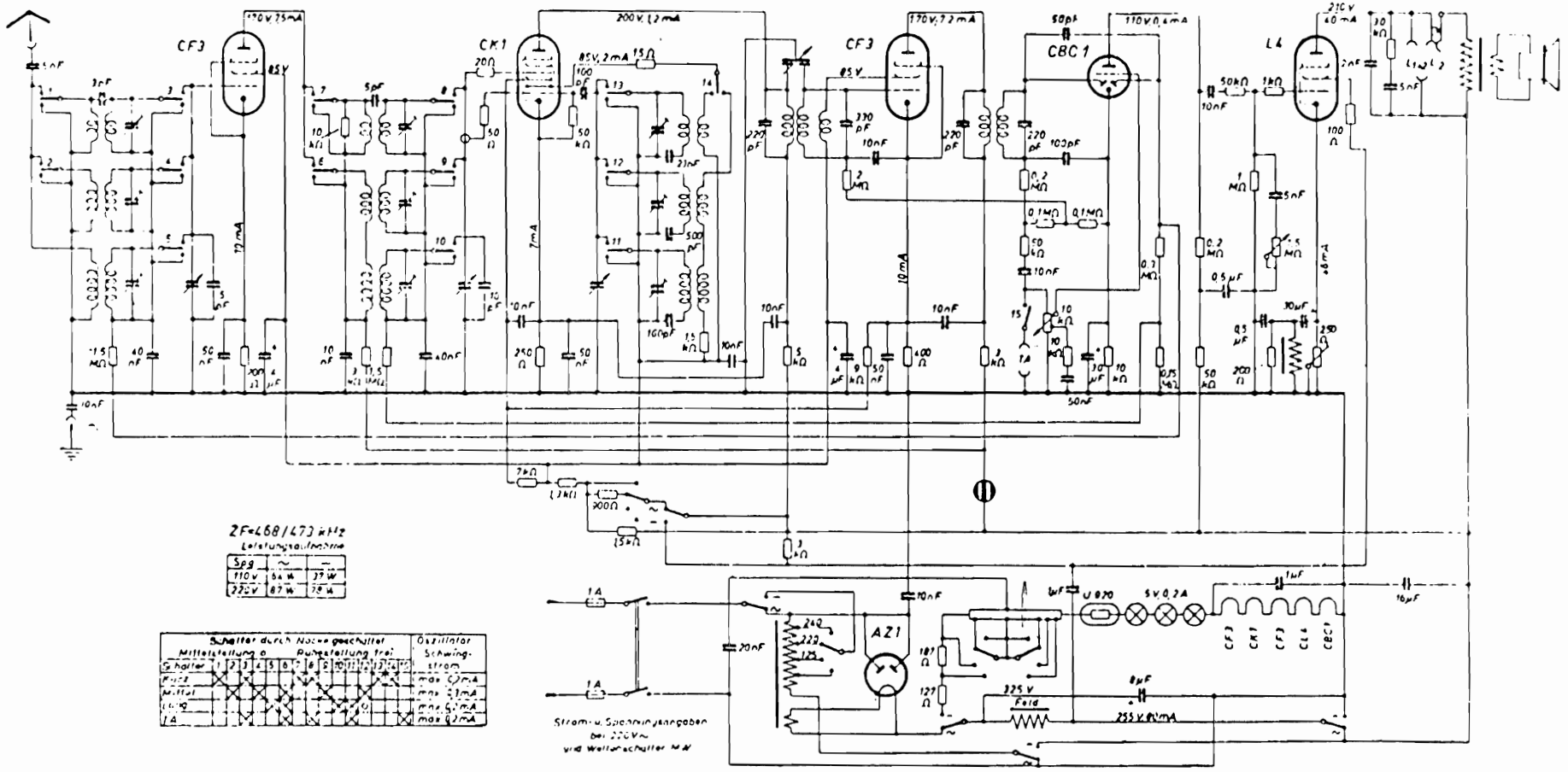
CF3
CK1
CF3
CBC1
L4
AZ1
ZF=468/473 kHz
Leistungsaufnahme
Schalter durch Nocken geschaltet
Mittelstellung o
Ruhestellung frei
Oszillator Schwingstrom
Strom- u. Spannungsangaben bei 220 V~ und Wellenschalter MW