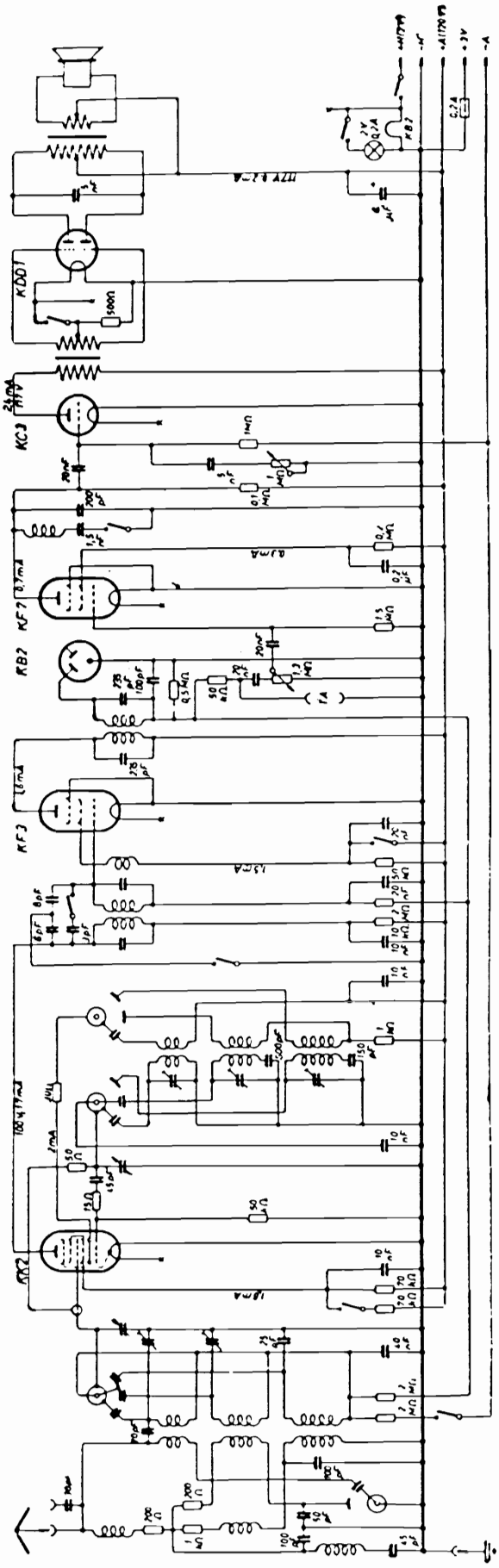Blaupunkt 6 B 68 WR