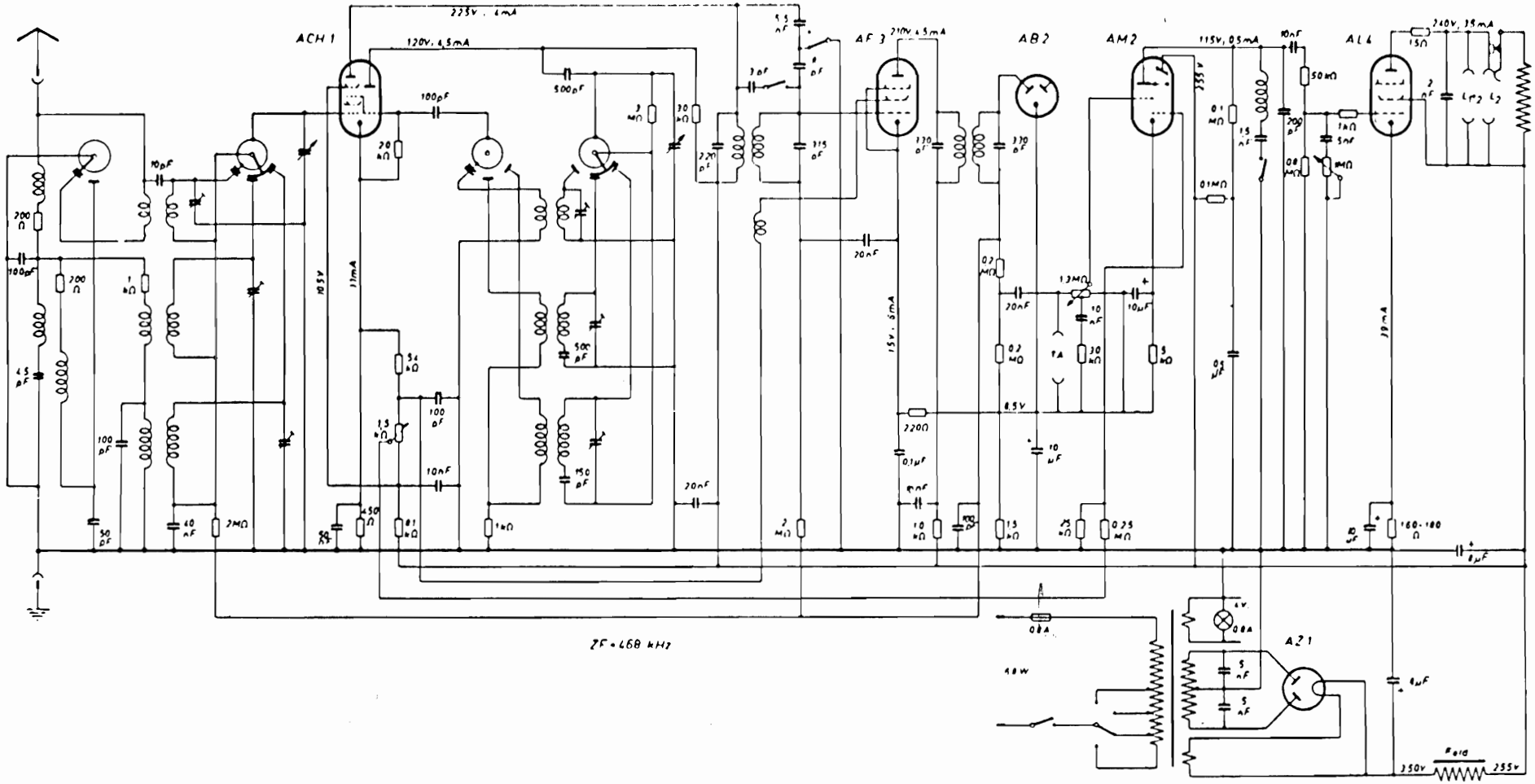Blaupunkt 6 W 68