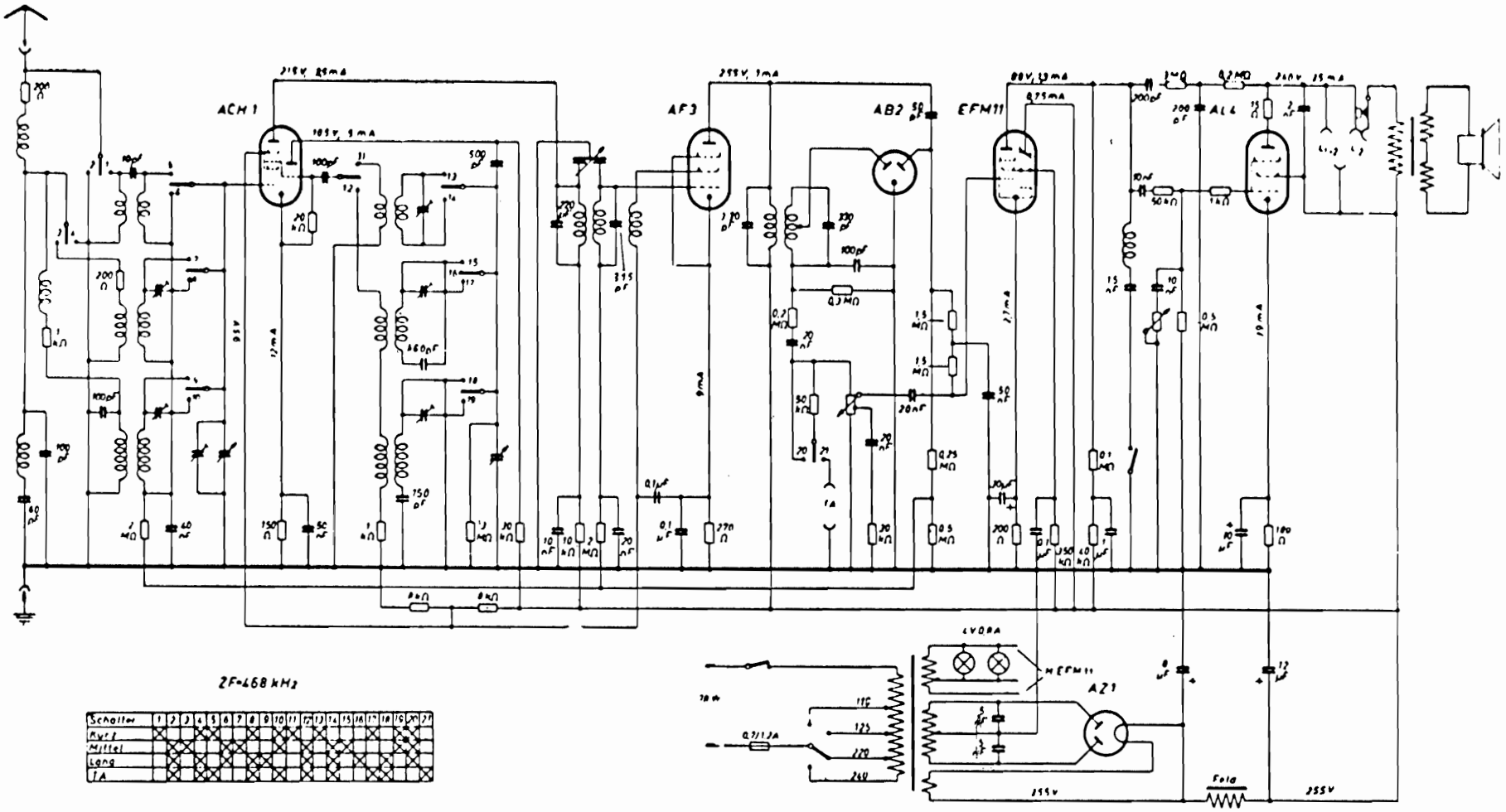Blaupunkt 6 W 78