Archief RadioDatabase.nl

STRENG VERTROUWELIJK
Alleen voor Philips
Service Handelaren
Auteursrechten voorbehouden

Uitgave van de
CENTRALE SERVICE AFDELING
N.V. Philips' Gloeilampenfabrieken
Eindhoven

PHILIPS

SERVICE DOCUMENTATIE

F7X70A

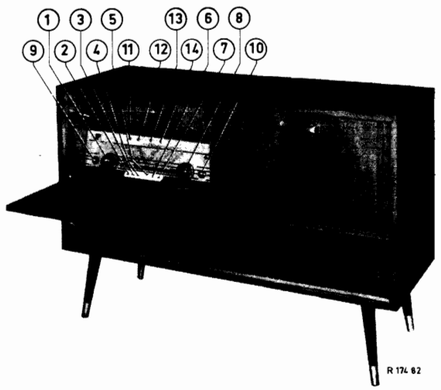

Specificatie

Buizen

B1 : ECC85
B2 : ECH81
B3 : EF89
B4 : EF85
B5 : EABC80
B6 : EL86
B7 : EZ81
B8 : EM80
B9 : EL86
B10 : ECC83
B15 : EF86

Verlichtingslampjes

8024N-678 (L1-L3)
8045D -00 (L4)

Luidsprekers

AD 3700 BM (S44-S45)
AD 3690 A (S40)

M.F.

A.M. 452 kHz
F.M. 10,7 MHz

Verbruik

ca. 85 W.

Netspanningen

110-127-145-165-220-245 V

Afmetingen

Breedte : 1100 mm
Diepte : 765 mm
Hoogte : 400 mm

Bedieningsorganen

1. Volume regelaar
2. Netschakelaar
3. Drukknop P.U.
4. L.G. 1150-2000 m (260-150 kHz)
5. M.G. 186 - 578 m (1610-519kHz)
6. K.G. 24,3-51,7 m (12,3-5,8MHz)
7. F.M. 3 - 3,43 m (100-87,5MHz)
8. Afstemming.
9. Lage tonenregelaar
10. Hoge tonenregelaar
11. Brillante fidelita
12. Modeste
13. Orchestra
14. Parola.

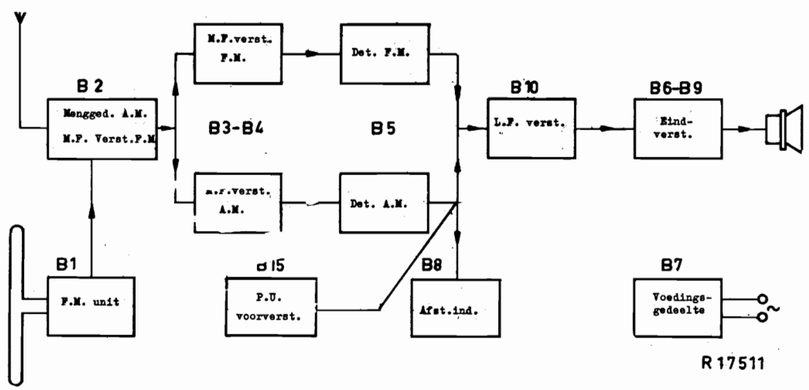

93 991 59.1.22

HET AFREGELEN VAN DE ONTVANGER.

A.M. gedeelte

	Golf-bereik	Trimpunt	Signaal	Afregelen	Aanwijzing
M.F. band - filters	M.G.	1	452 kHz via 33000 pF aan g1B2	S33 S32 S28 S29 S32	Max. uitgangsspanning
M.F. sper- en zuigkringen	M.G.	3	452 kHz	S11, S12, S11	Min. uitgangsspanning
H.F. en oscillator kringen	M.G.	3	610 kHz	S25, S6	Max. uitg. spanning herhalen
		2	1500 kHz	C33, C10	
	L.G.	3	169,5kHz	C19, S7	Max.uitg. spanning Herhalen
	K.G.	3	6,38 MHz	S23, S5	Max. uitg. spanning Herhalen
		2	11,73MHz	C32, C9	

F.M. gedeelte

	Stand stations-wijzer	Signaal	Service oscillator aansluiten	Afregelen	Aanwijzing
M.F. band-filters	87,5 MHz	10,7 MHz	via 1500 pF aan g1B4	S34 *S36-36a	max. D.V. 0 D.V.
			via 1500 pF aan g1B3	** S30, S31	Max. D.V.
			via 1500 pF aan g1B2	S26, S27	Max. D.V.
			tussen antenne-bus en aarde	S58, S21	Max. D.V.
	87,5 MHz	87,5 MHz	tussen antenne-bus F.M. en aarde	S55 S56-57	Max. D.V. 2e piek Max. D.V.
H.F. en oscillator kringen	100 MHz	100 MHz	tussen antenne-bus F.M. en aarde	C86 C89	Max. D.V. 1e piek Max. D.V.

* Sluit parallel aan R23 twee in serie geschakelde weerstanden van 220 kΩ (1 %) aan. Sluit de D.V. aan tussen het knooppunt van deze weerstanden en het knooppunt R22, C52. (zie principeschema).

** Verwijder de weerstanden van 220 kΩ en sluit de D.V. aan over R23.

Mechanische stuklijst

Druktoets (2-7)	A3 417 61
Druktoets (11-14)	A3 417 87
Knop (1+8)	A3 752 33
Knop (9+10)	A3 772 16
Veer (toonindicatie)	A3 760 01
Contrasteker (extra luidspreker)	A3 410 65
Steker (extra luidspreker)	978/3x7
Spanningsomschakelaar	A3 228 85
Trommel (F.M. variabele condensator)	P4 505 45/02
Netschakelaar	F 071 ZZ/02
Kap (netschakelaar)	P5 280 25/08
Tule (schaalbevestiging)	P5 420 03/08
Schakelaar (in wisselaarruimte)	WE 399 29
Tule (bevestiging F.M. unit)	P5 420 09/31
Stator + rotor (golflengteschakelaars)	971/01
Schaal (Nederland-België)	A3 924 18
Schaal (Zuid)	A3 924 23

Voor onderdelen welke niet in de onderdelenlijst voorkomen, raadplege men de Catalogus voor Service standaard onderdelen.

Electrische Stuklijst

S1) S2) S3) Z1)	A3 142 84.0
S4) S5)	921/24-52M
S6) S7)	WE 358 25.0
S11) S12) C14) C15)	A3 119 70.0
S21) C31)	A3 127 83.0
S22) S23)	923/24-52M
S24) S25)	A3 125 99.0
S26) S27) C34) C35)	926/10.7
S28) S29) C36) C37)	925/452
S30) S31) C42) C43)	926/10,7
S32) S33) C44) C45)	925/452
S34) S35) S36) S36a) C53) C72)	926/10,7 RD
S41) S42)	WE 110 61.0
S50) S51) S52)	A3 119 72.0
S53) S54) S55)	A3 119 79.0
S58) S59)	A3 127 82.0
S60	926/5000
C3) C4)	49 001 98
C84) C92)	49 002 03
C91	B1 513 23
C95	B1 664 25
C96	B1 664 25
C97	B1 664 25
R2	E001AK/A560E
R10	E001AD/A1K
R14	E001AD/A2K2
R16	E001AD/A2K2
R21	E001AK/A27K
R24) R25) R25a)	B1 639 53
R34	915/E500K
R37) R38	B1 639 49
R46	E001AK/A100E
R50	E001AK/A56E
R54	E 001AK/A10K
R61	E001AD/A2K2
R64	E001AD/A10K
R65	E001AK/A18K

Archief RadioDatabase.nl

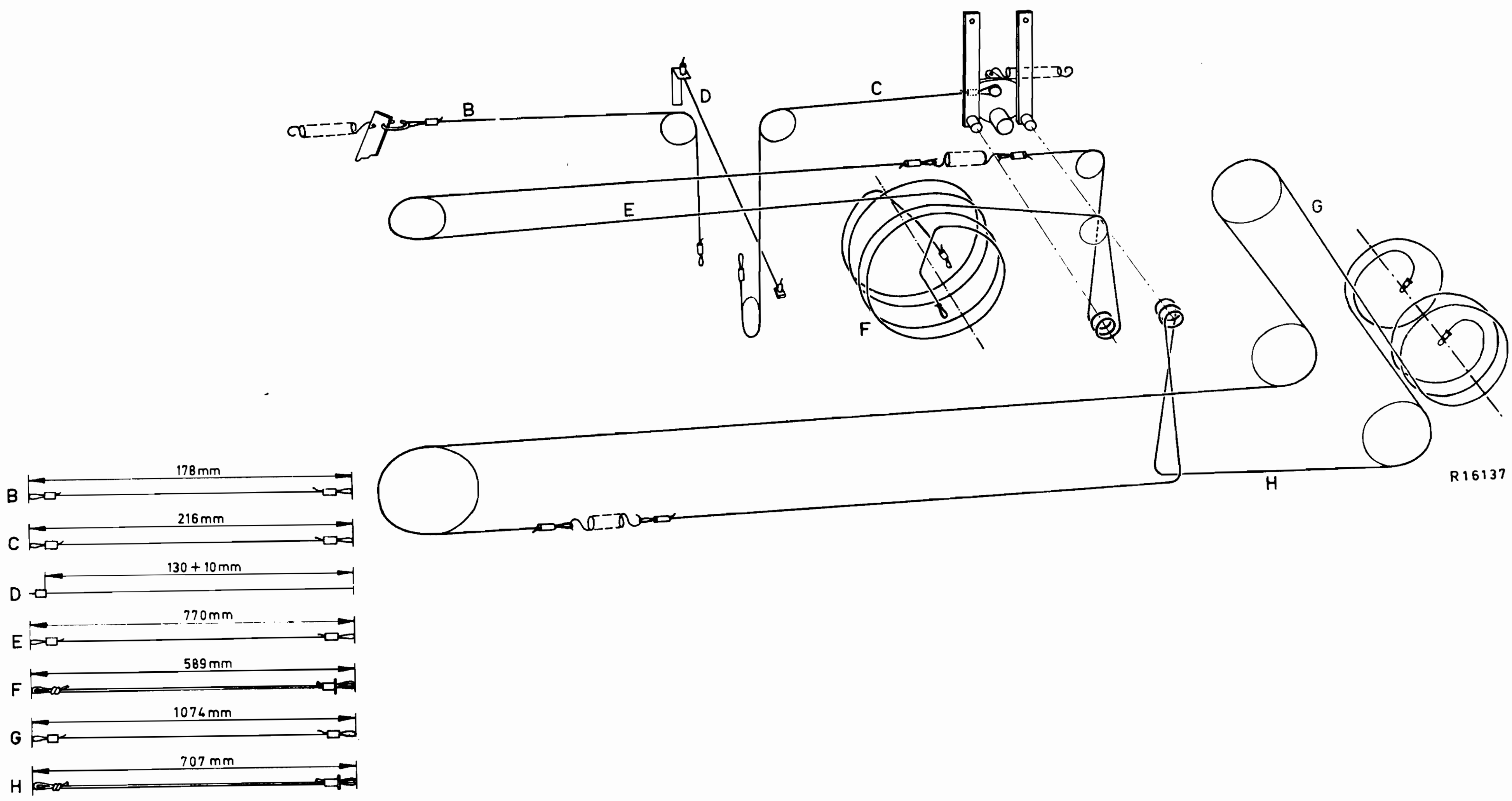

S	19. K. D. J. H. E. 18. A. B.F. G.
C	63. 155.156.160.157.25.65.75. 79.154.70.71.62.58.57. 74.158. 76.78. 77. 30. 27. 61. 56.60.54.55.59.51. 50. 48. 73. 46. 47. 17.19. 40.16.64.49.41.68.12.24. 18. 23.26.38. 159. 67. 21a.1.
R	66. 78.69.34.79.75.44.76. 42.11. 55. 26. 40. 56. 54. 51.33.72.73.71.43.74.36. 52. 57. 58.70.73.22.10.77.30. 20.29.47. 21. 19. 59.16. 67.48.15.18. 17. 9. 45.8.7.5. 3. 65. 14. 6. 38.37. 2. 50.46.

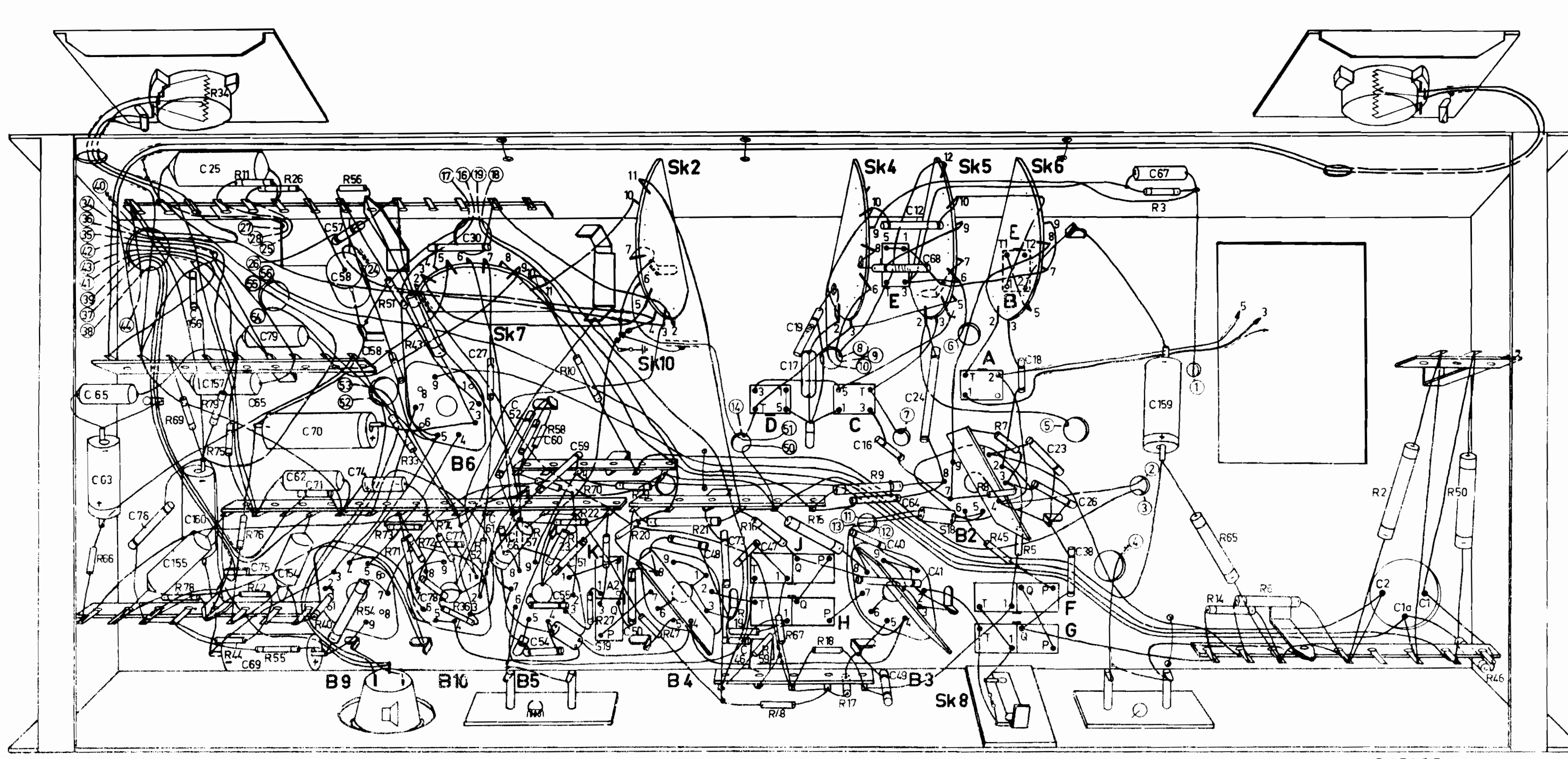

Archief RadioDatabase.nl

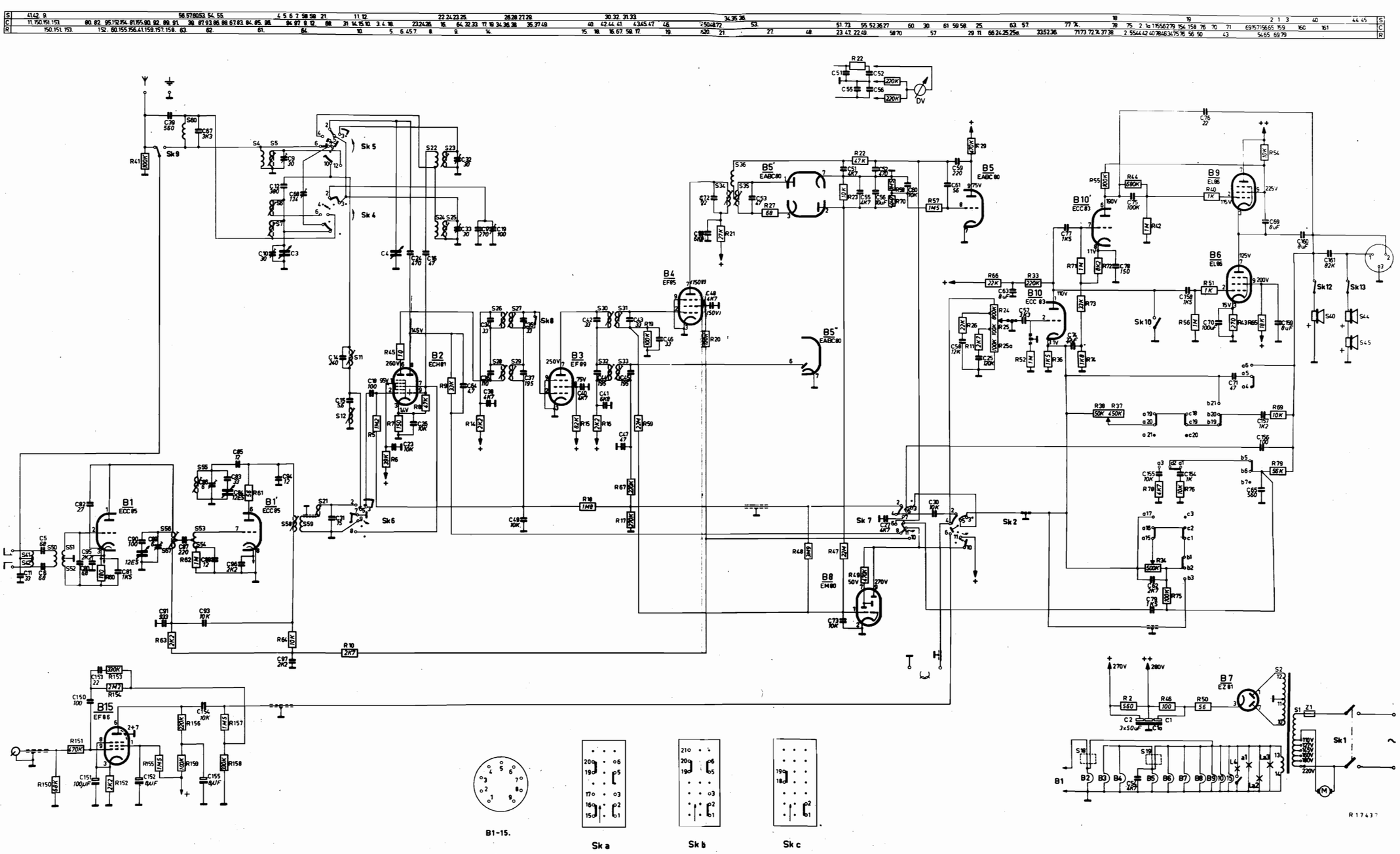

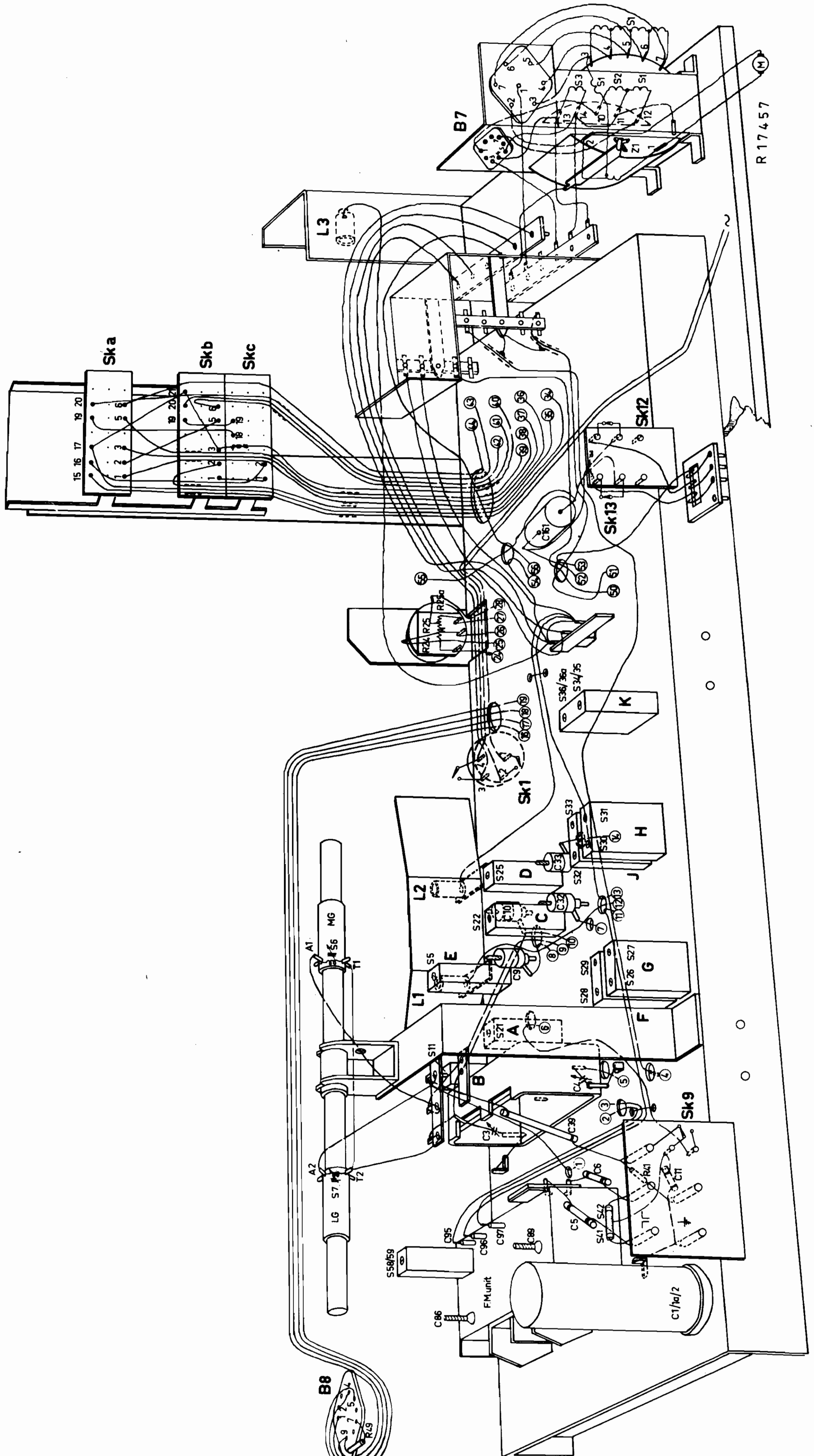

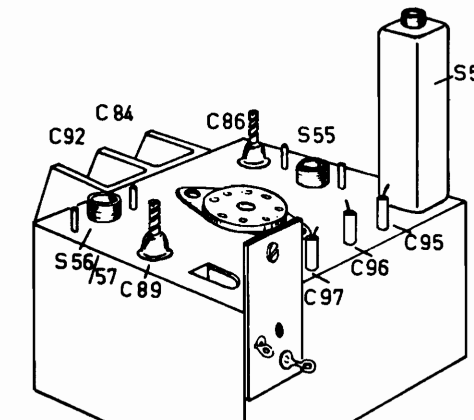

R160 39

S:	D.	B.		C.	A.
C:	85. 86.	83.94.95.88.84.93.96.87.92.91,82.90.97.81.80.			89.
R:		61. 62. 64.	63: 60.		

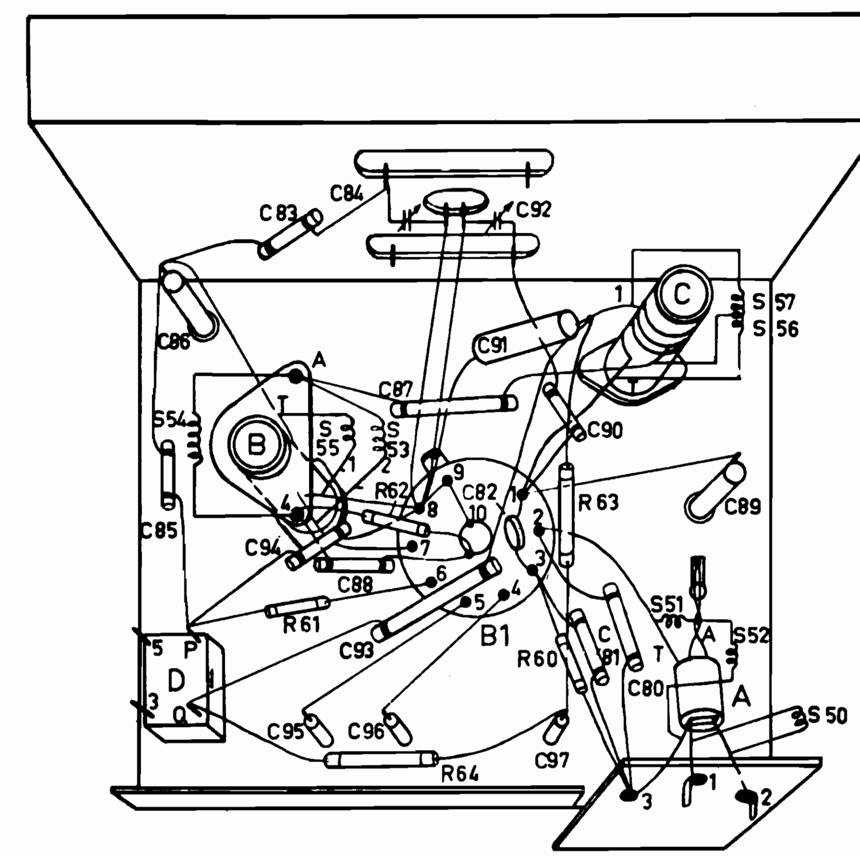

R 160 40
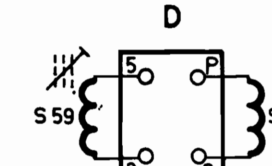
D