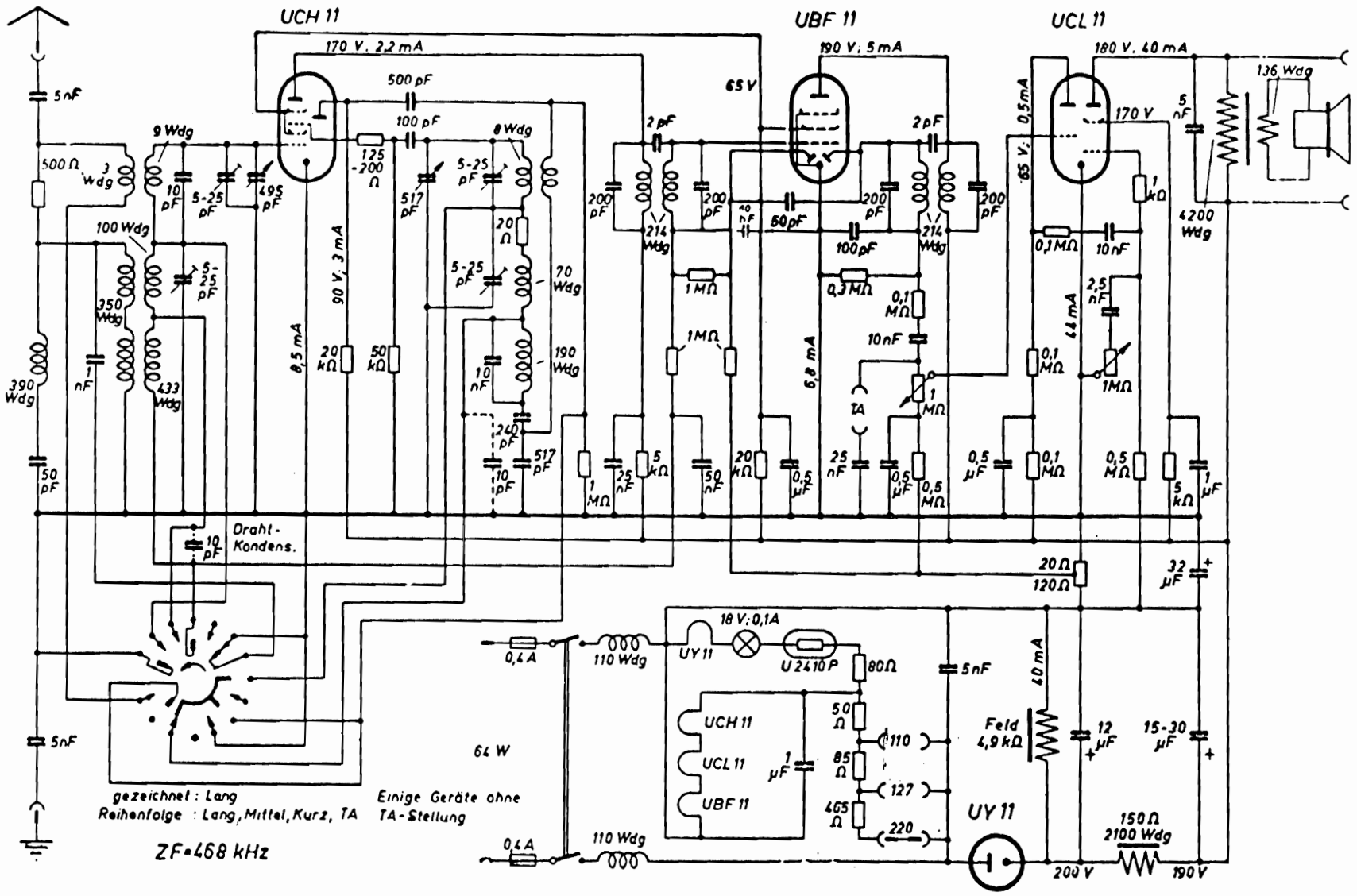Blaupunkt 4 GW 646 R