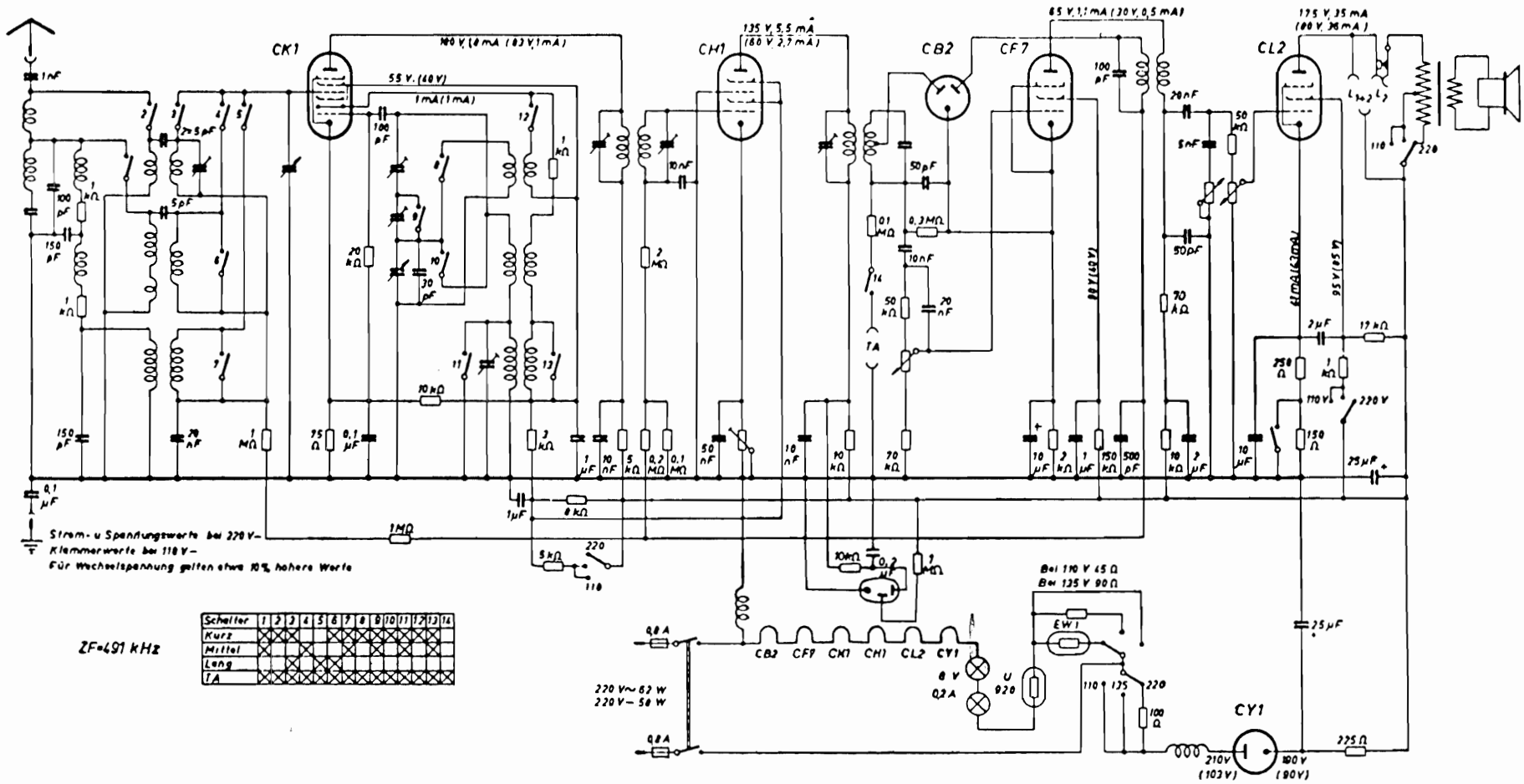
CK1
CH1
CB2
CF7
CL2
CY1
EW1
55 V, (40 V)
1 mA (1 mA)
135 V, 5,5 mA
(180 V, 2,7 mA)
65 V, 1,1 mA (30 V, 0,5 mA)
175 V, 35 mA
(80 V, 36 mA)
TA
Strom- u Spannungswerte bei 220 V~
Klemmerwerte bei 110 V~
Für Wechselspannung gelten etwa 10% höhere Werte
ZF=491 kHz
Schalter 1 2 3 4 5 6 7 8 9 10 11 12 13 14
Kurz
Mittel
Lang
TA
220 V~ 62 W
220 V~ 50 W
Bei 110 V 45 Ω
Bei 135 V 90 Ω
210 V
(103 V)
190 V
(90 V)