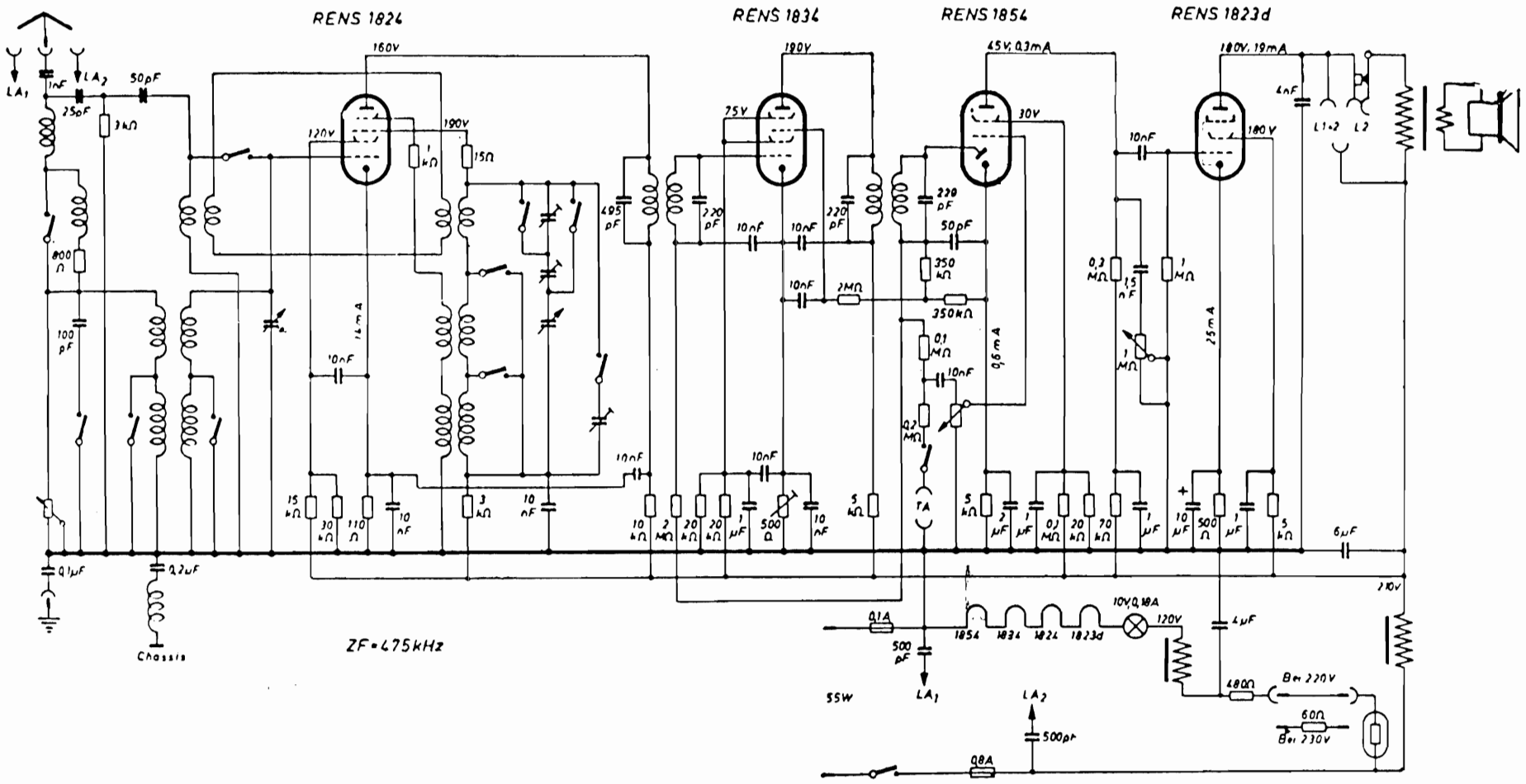Blaupunkt 4 LGP/220 V