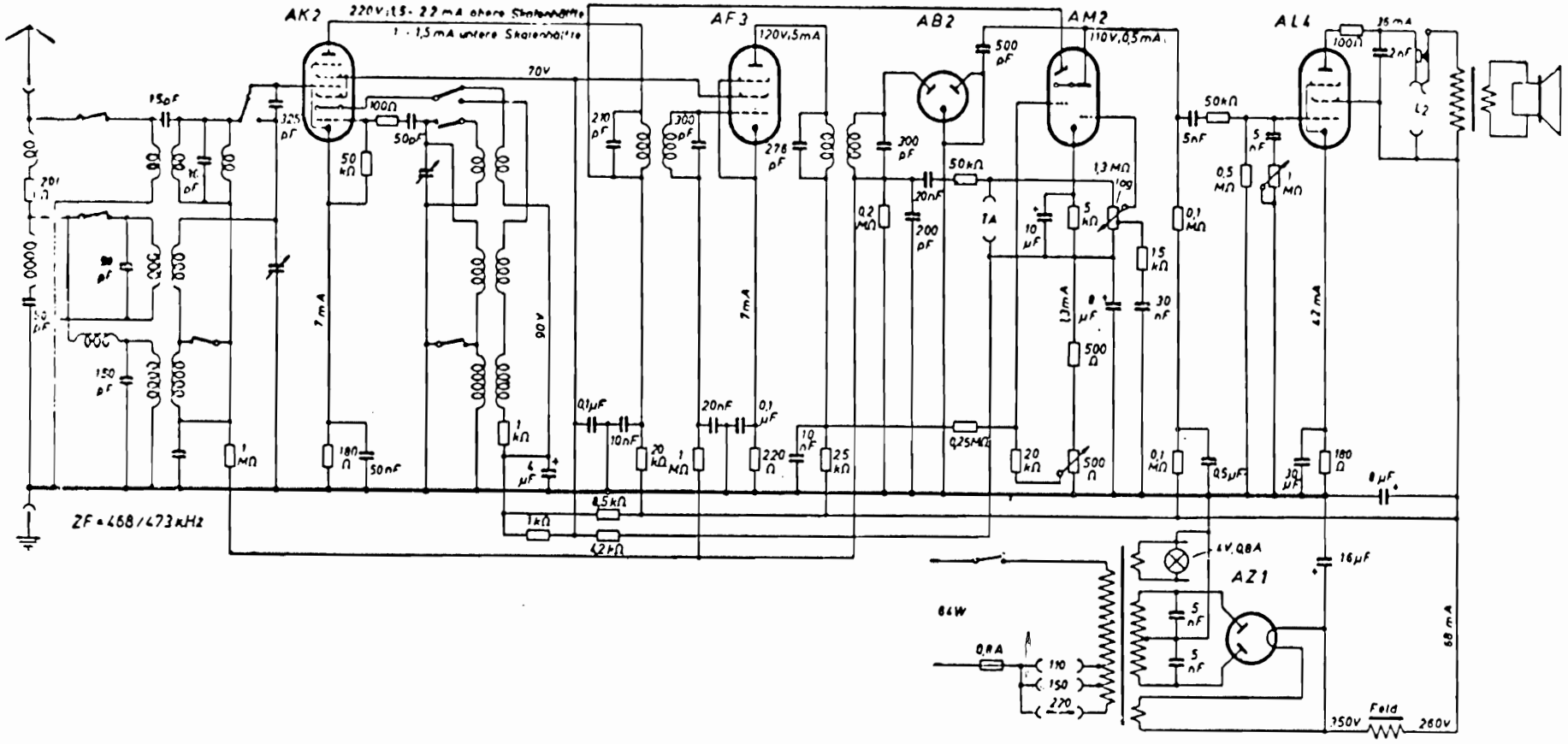# Blaupunkt 4 W 67 MK