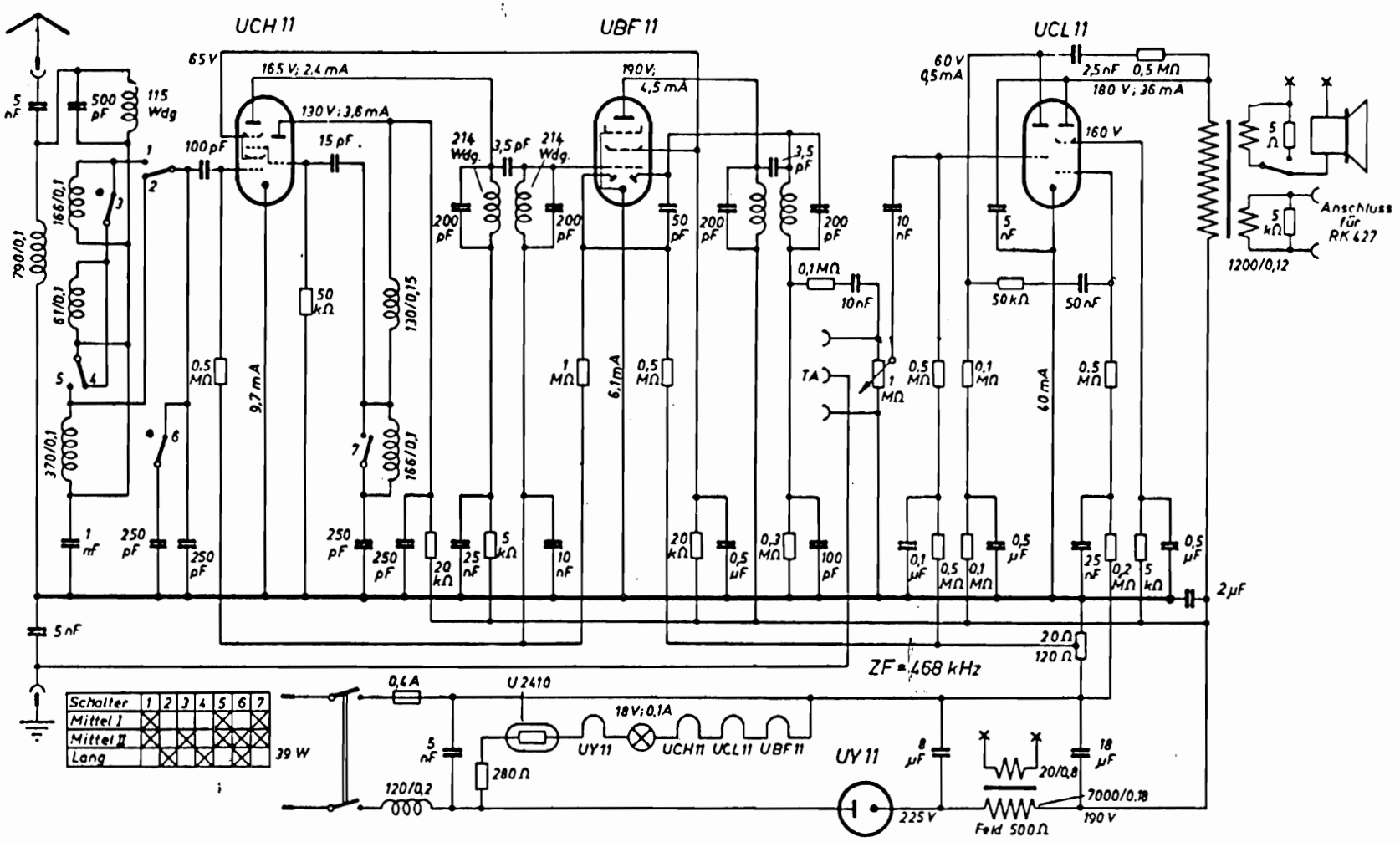Blaupunkt 5 GW 647 B