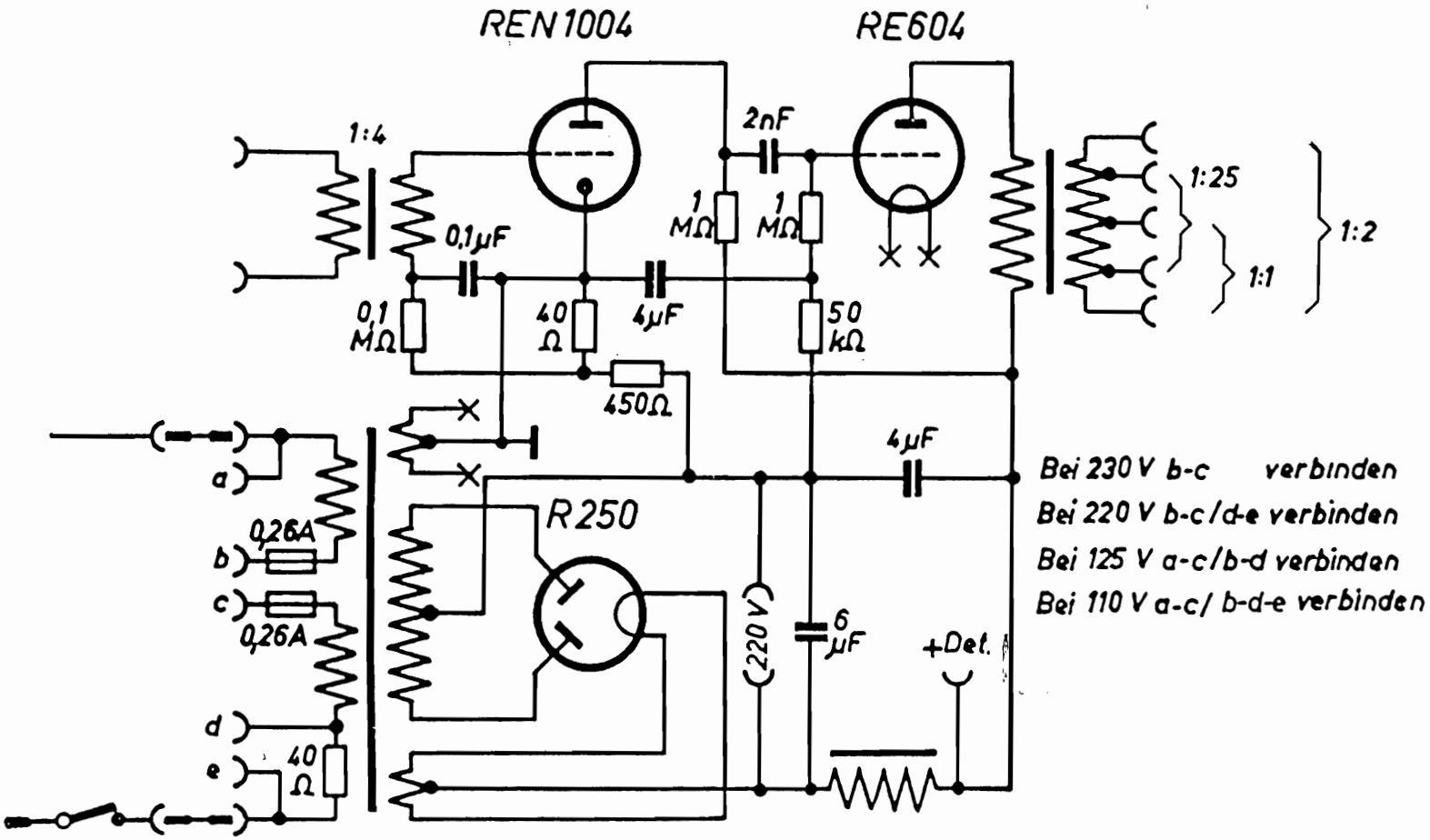
REN1004
RE604
1:4
0,1µF
0,1 MΩ
40 Ω
4µF
450Ω
2nF
1 MΩ
1 MΩ
50 kΩ
1:25
1:1
1:2
4µF
R250
a
b
c
d
e
0,26A
0,26A
40 Ω
220 V
6 µF
+Det.
Bei 230 V b-c verbinden
Bei 220 V b-c/d-e verbinden
Bei 125 V a-c/b-d verbinden
Bei 110 V a-c/ b-d-e verbinden