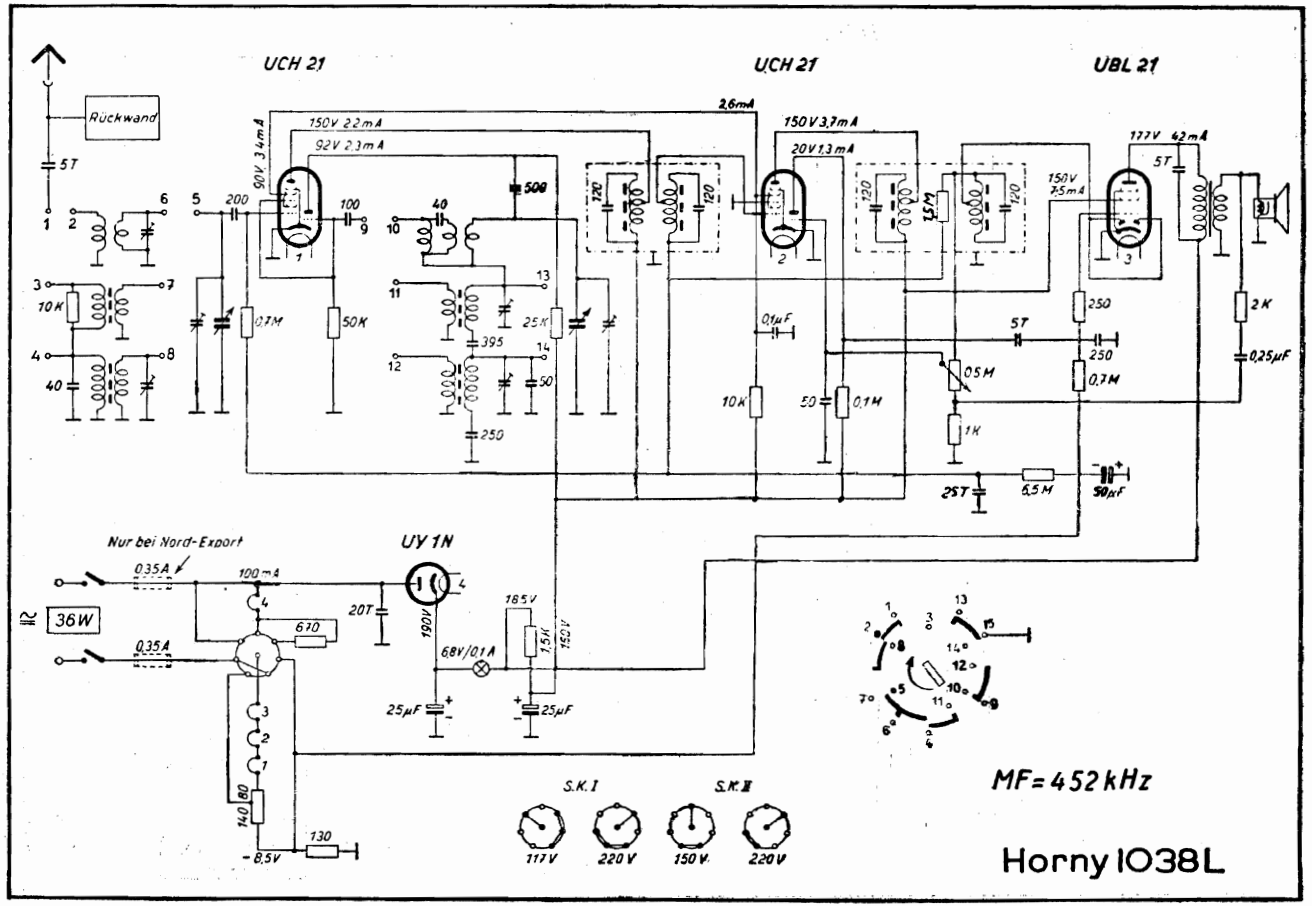
UCH 21
UCH 21
UBL 21
Rückwand
5T
150V 2,2mA
92V 2,3mA
90V 3,4mA
2,6mA
150V 3,7mA
20V 1,3mA
177V 42mA
150V 7,5mA
500
200
100
40
0,7M
50K
25K
395
50
250
10K
40
0,1µF
10K
50
0,1M
5T
0,5M
1K
250
250
0,7M
2K
0,25µF
2ST
6,5M
50µF
Nur bei Nord-Export
0,35A
100mA
36W
0,35A
670
20T
UY 1N
190V
68V/0,1A
185V
1,5K
150V
25µF
25µF
140
80
130
-8,5V
S.K.I
S.K.II
117V
220V
150V
220V
MF=452kHz
Horny 1038L