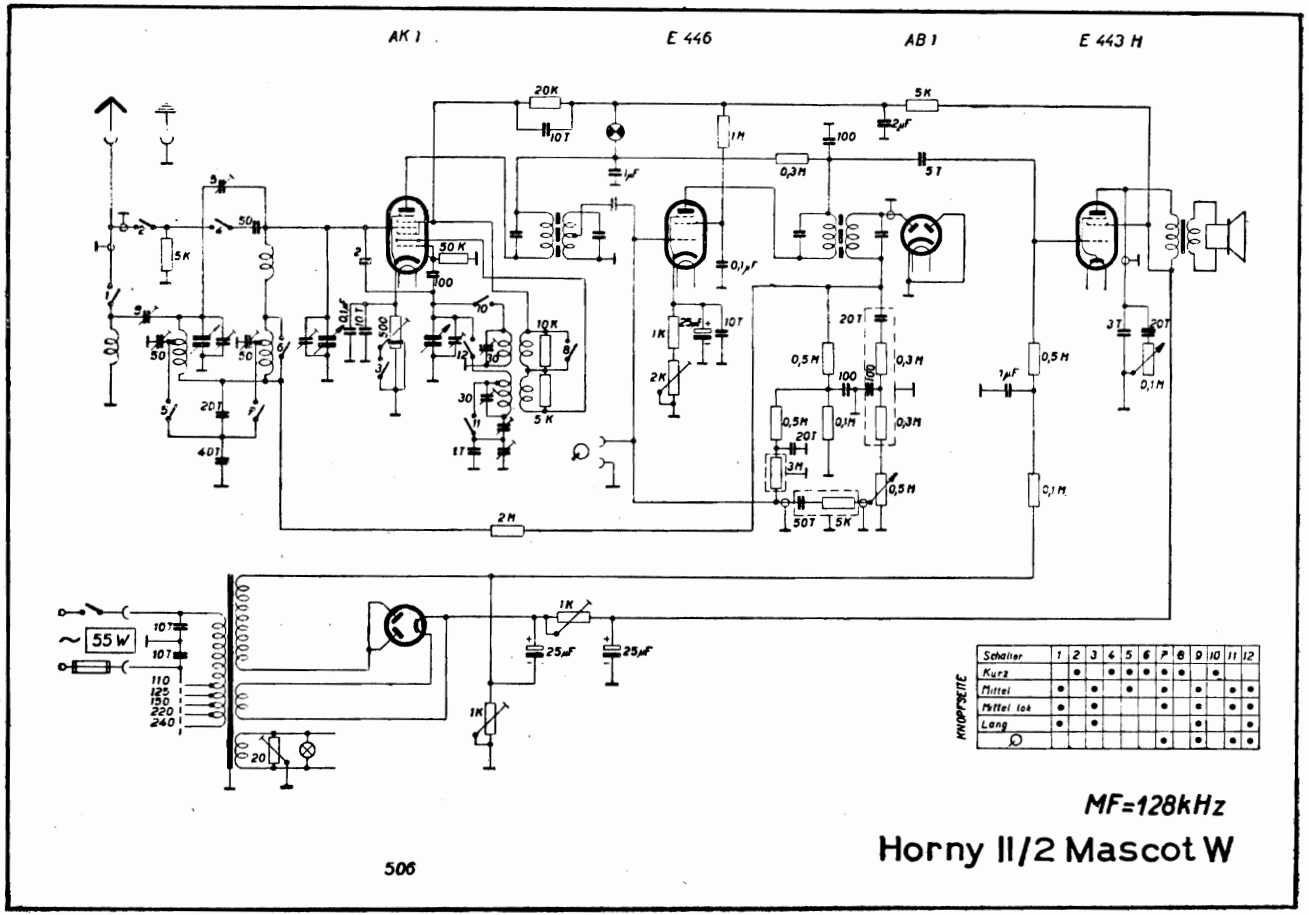
AK 1
E 446
AB 1
E 443 H
55 W
110
125
150
220
240
KNOPFSEITE
Schalter 1 2 3 4 5 6 7 8 9 10 11 12
Kurz
Mittel
Mittel lok
Lang
MF=128kHz
Horny II/2 Mascot W
506