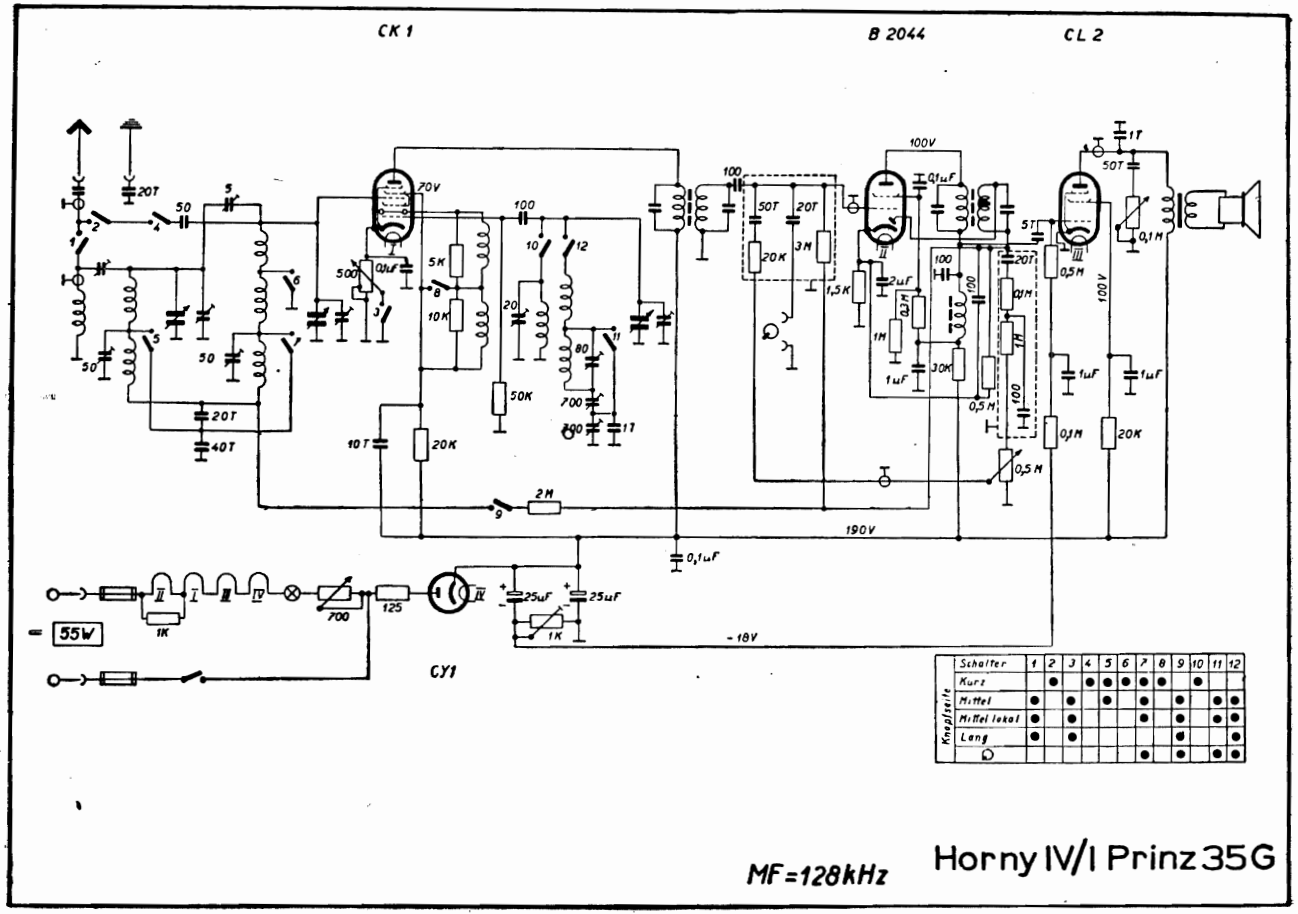
CK 1
B 2044
CL 2
20V
100V
190V
100 V
-18V
55W
CY1
MF=128kHz
Horny IV/I Prinz 35G
Schalter
Kurz
Mittel
Mittel lokal
Lang
Knopfseite