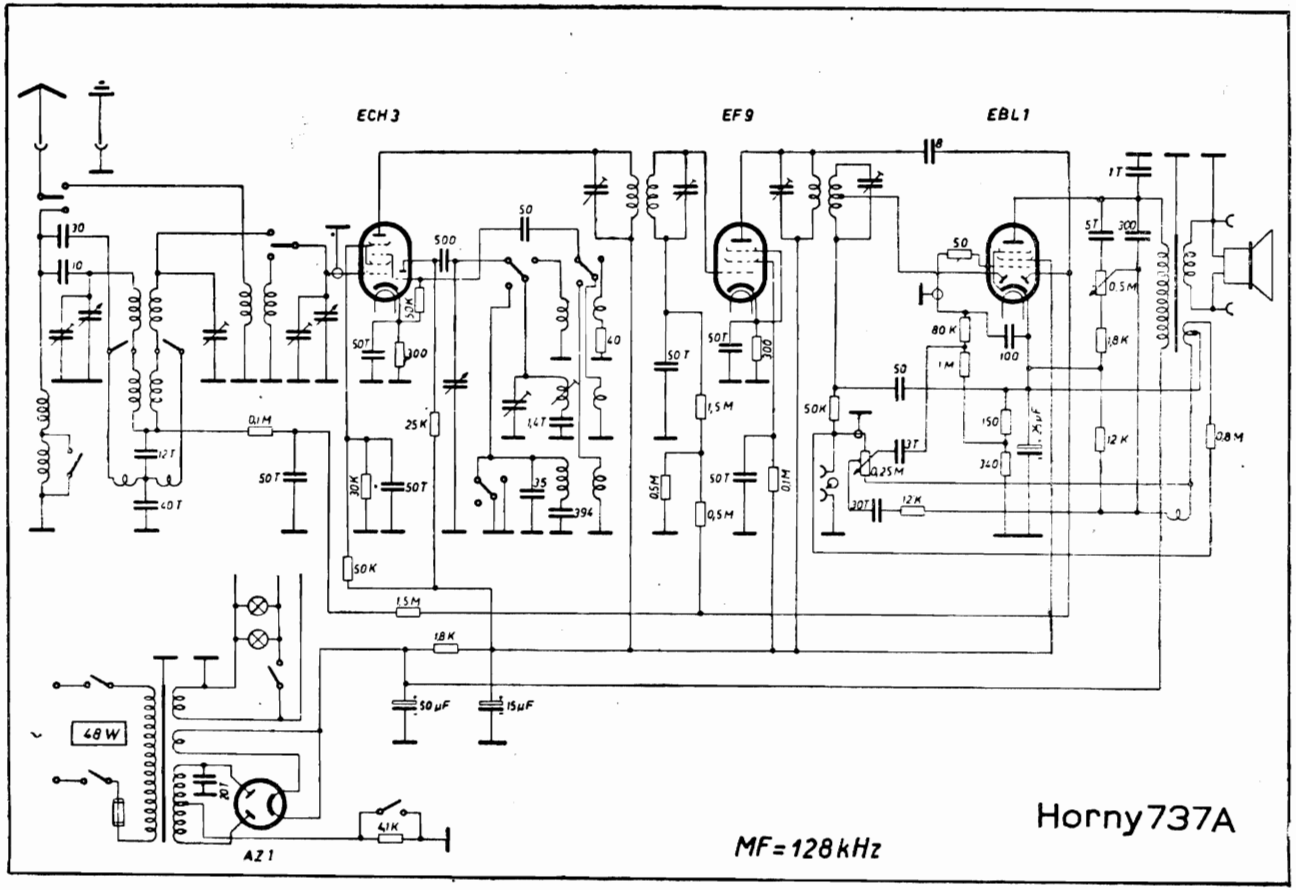
ECH3
EF9
EBL1
AZ1
48W
MF=128kHz
Horny737A