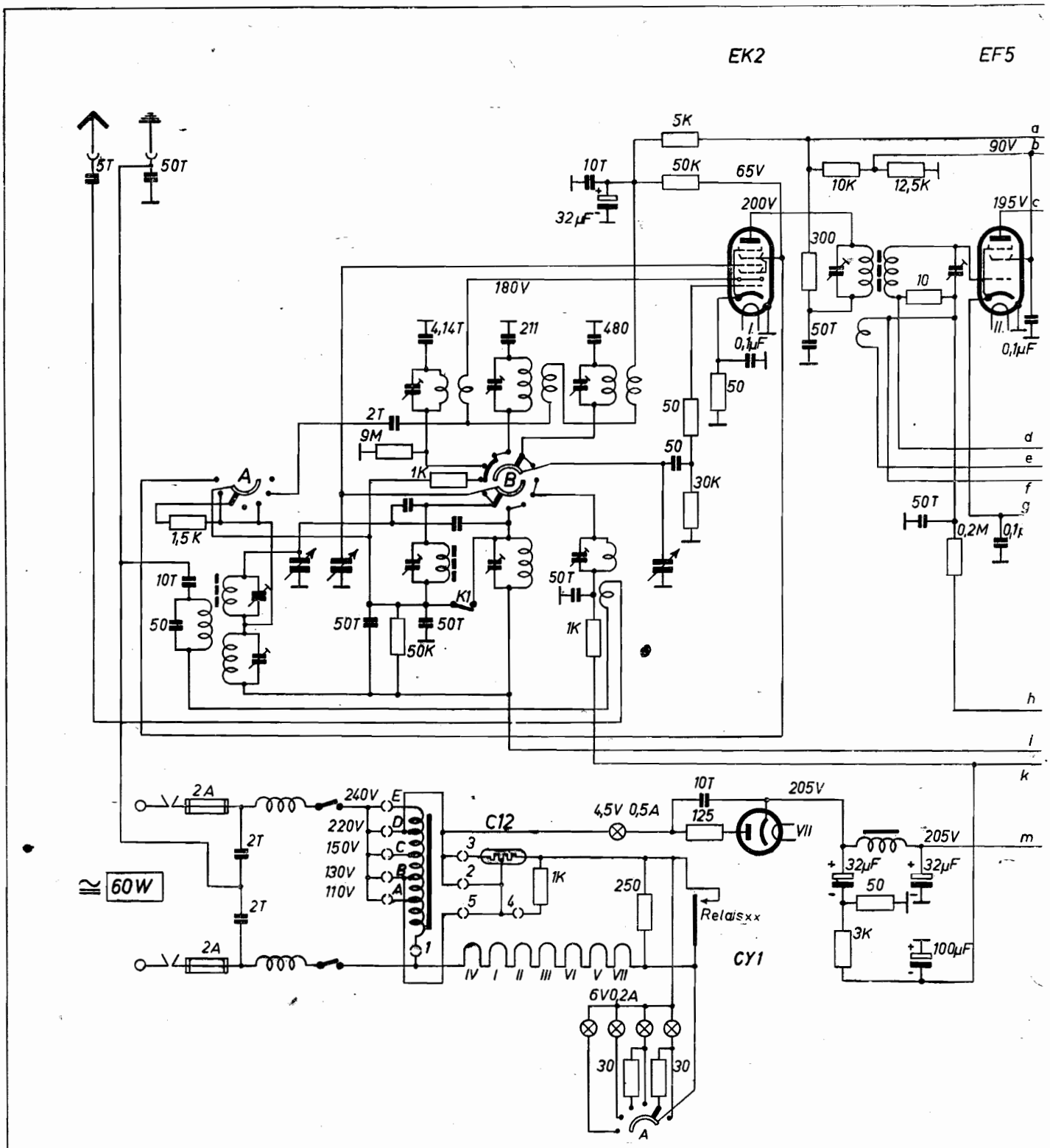

MINERVA 387U

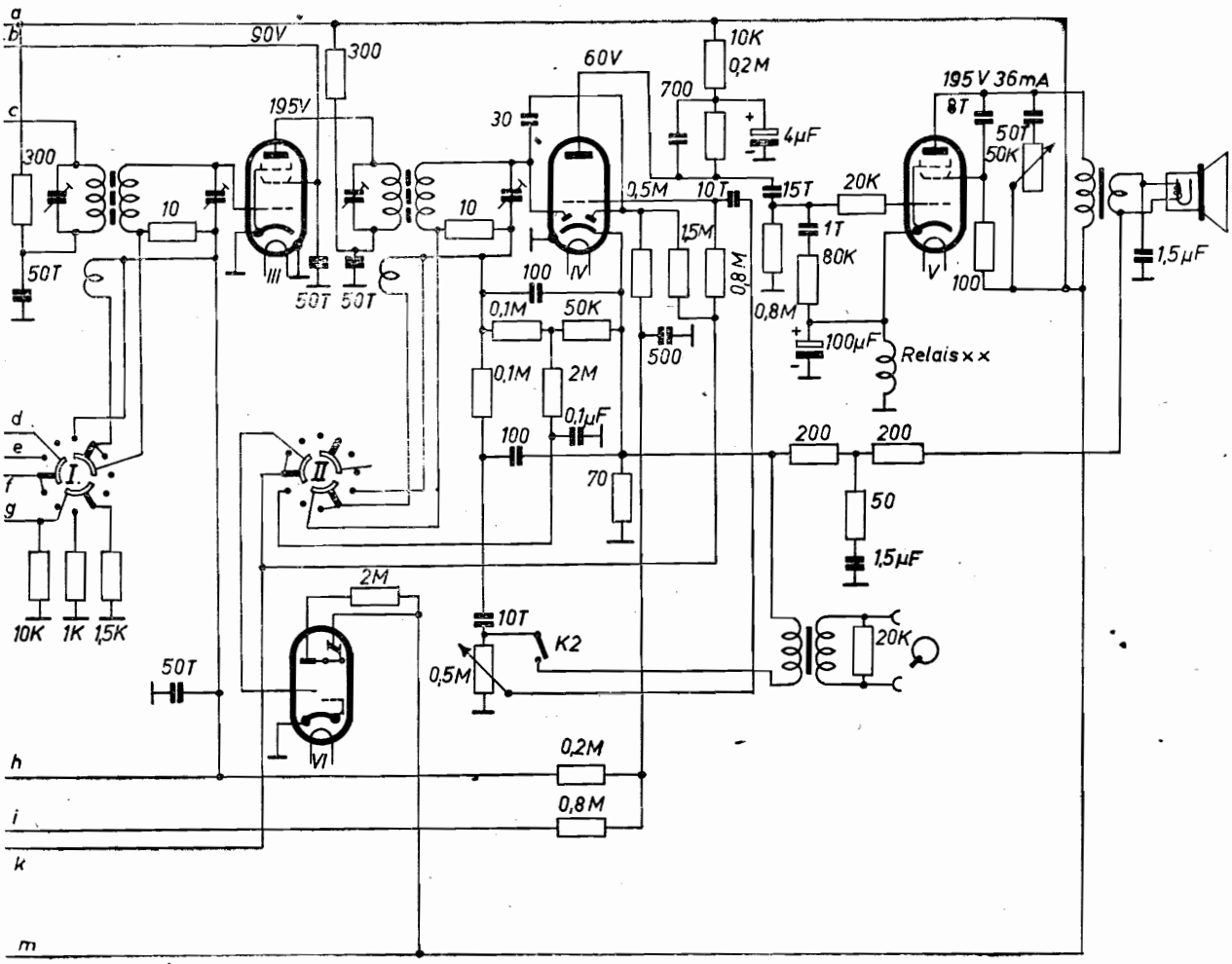

EM1

Spannungs-Umschaltung	
~	
V	gestöps.
110	A 1 5
130	B 1 5
150	C 1 5
220	D 1 5
240	E 1 5
=	
110	D 2 4
120-140	B D 2
150-240	B D 3

Wellenschalter-schema

Stellung	Wellenbereich
1	Mittel
2	Mittel lokal
3	Lang
4	Lang lokal
5	Kurz
6	⌀

Bandbreitereglerschema

Stellung	Bandbreite
1	6 kHz
2	9 kHz
3	12 kHz

ZF=483 kHz

Minerva 387U