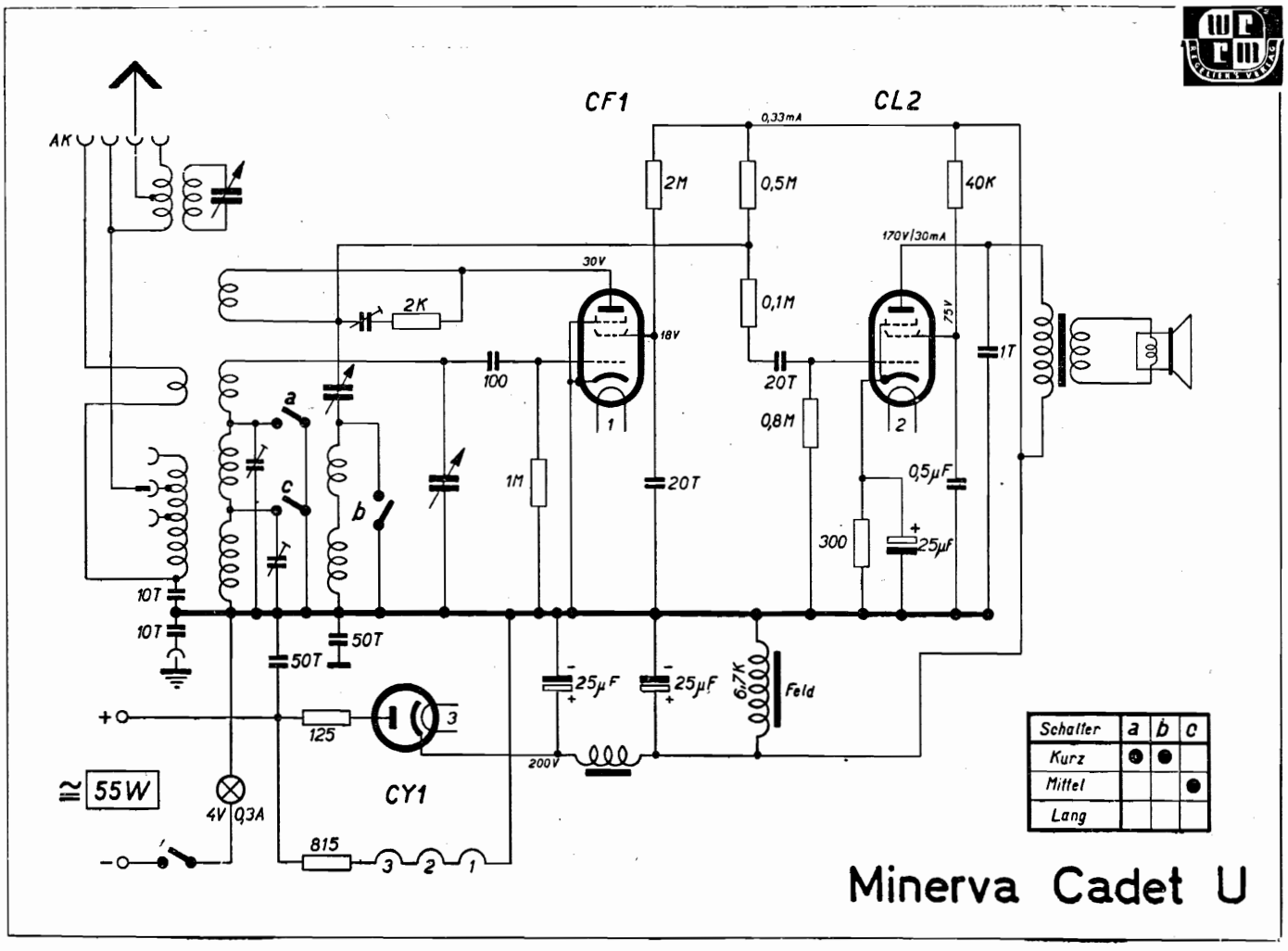FÜR IHRE NOTIZEN