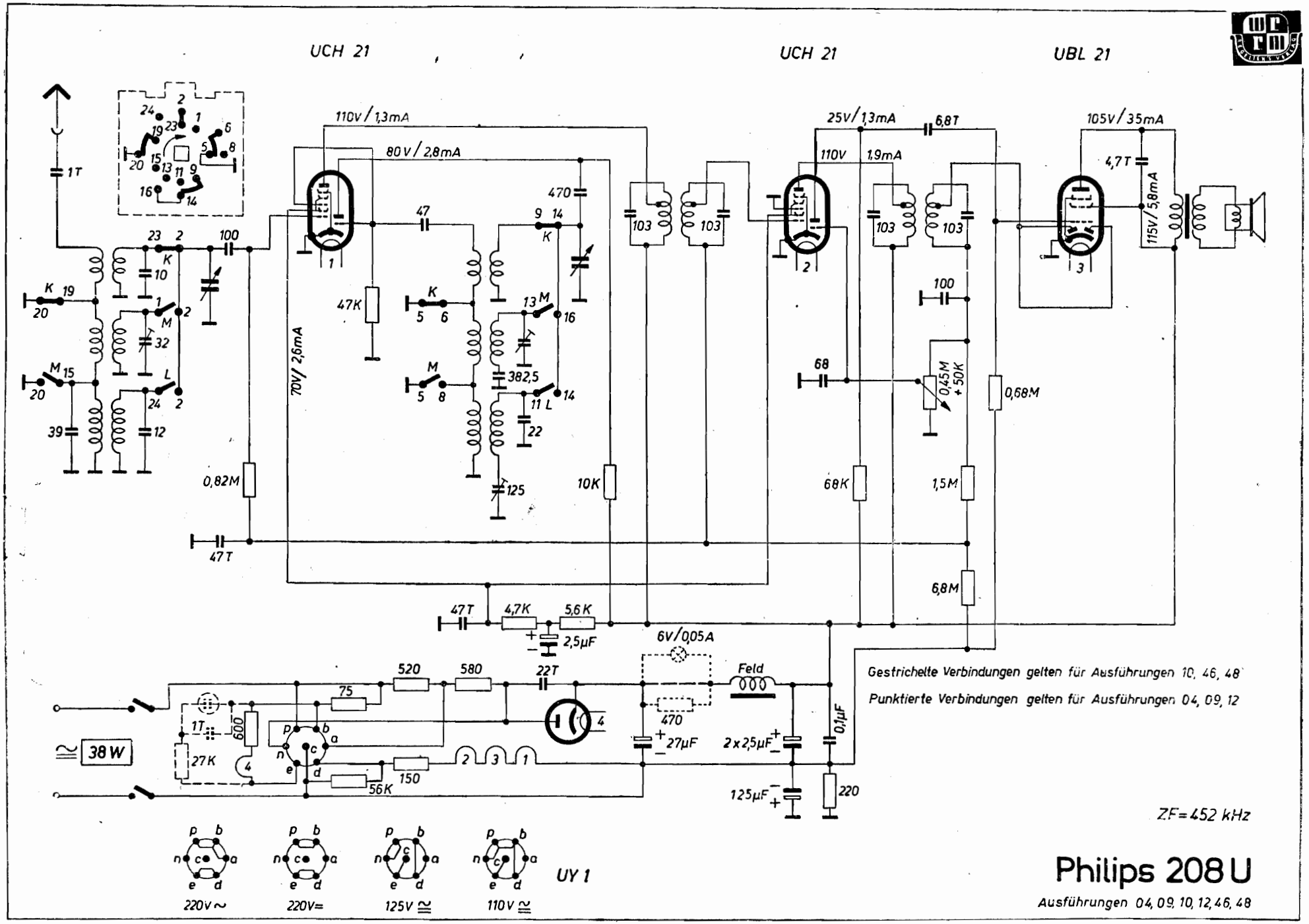
UCH 21
UCH 21
UBL 21
110V/1,3mA
80V/2,8mA
70V/2,6mA
25V/1,3mA
110V
1,9mA
105V/35mA
115V/5,8mA
6V/0,05A
Feld
38W
UY 1
220V~
220V=
125V≅
110V≅
Gestrichelte Verbindungen gelten für Ausführungen 10, 46, 48
Punktierte Verbindungen gelten für Ausführungen 04, 09, 12
ZF=452 kHz
Philips 208 U
Ausführungen 04, 09, 10, 12, 46, 48