Archief RadioDatabase.nl

PHILIPS

PHILIPS

servicegegevens

22 RL 282

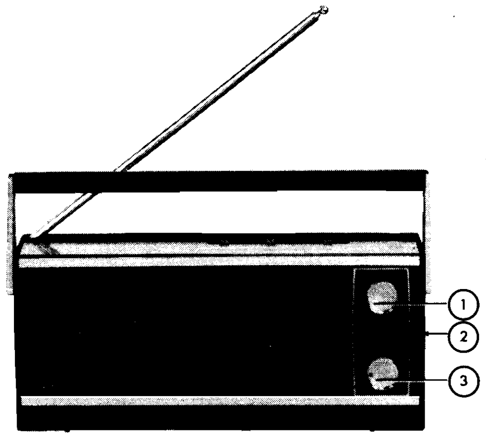

BEDIENINGSORGANEN

1	Afstemming	(C439 a-h)
2	Golfgebied	(SK-A)
3	Geluidssterkte + aan/uit	(R525 + SK-B)

CODENUMMERS

Kast, zwart (R)	Front / Schaal / Achterwand / Batterijdeksel	4822 420 30186
Kast, beige (F)	Front / Schaal / Achterwand / Batterijdeksel	4822 420 30187
Batterijdeksel (R)		4822 423 40245
Batterijdeksel (F)		4822 423 40246
Handgreep		4822 498 60207
Plastic chassis		4822 404 10104
Hefboom golfgebiedschakelaar		4822 411 50166
Veer bevestiging handgreep		4822 472 61337
Trommel op variabele condensator		4822 528 40109
Schuifschakelaar golfgebied		4822 277 30299
Schuif voor schakelaar		4822 278 20225
Aandrijfkoord		4822 321 30102
Wijzer		4822 450 80233
Oortelefoonaansluiting		4822 267 30043
Moer bevestiging oortelefoon aansluiting		4822 505 10043
Telescoopantenne		4822 303 30091
Batterijveer "-"		4822 492 50501
Batterijcontactplaat "+"		4822 492 61076
Knop (afstemming)		4822 413 40421
Knop (geluidssterkte)		4822 413 40419
Veer voor knoppen		4822 492 60901

S420a, b, c, d	4822 158 60188
S421a, b / S424a, b / S427a, b	4822 153 50033
S422a, b	4822 156 40338
S425a, b / S428a, b	4822 156 40086
S426a, b, c	4822 156 30089
S429a, b, c	4822 153 50031
S430a, b	4822 153 10101
S431a, b, c	4822 153 50032
S433 (15 Ω)	4822 240 30048
S439a, b, c, d, e, f, g, h	4822 125 20023
R495	4822 116 20063
R525	4822 101 50094
R532	4822 116 30016
C438	4822 122 30003
C441	4822 121 50369
C442	4822 122 40002
C444	4822 121 50011
C446	4822 122 30057
C450	4822 122 30003
C451	4822 121 50119
C455, 460	4822 121 50088
C471	4822 122 30052
C472	4822 122 30052
C474	4822 121 40061
C478	4822 122 30052
TS406a, b, c, d,	40818

S	420ed. 416. 417. E. 420cb D.G.F. 419. A. 418. B. L.H. K.
C	479. 481. 483. 476. 452. 447. 435. 436. 460.437.459 451. 440.461 463.446 462. 466.441. 473. 468. 471. 472 470.
C	477. 478. 434. 449. 456.457.455.458. 450. 445 446.442. 448.444.464. 443. 438. 467.465. 469.
R	534. 532 535. 529. 528. 526. 467. 490. 492. 491. 511. 493.495. 513. 494. 515 519 520 521 516
R	531. 533. 530. 527. 498. 499. 505 506. 500. 507. 501.509.496. 510. 508.512. 518 514. 517

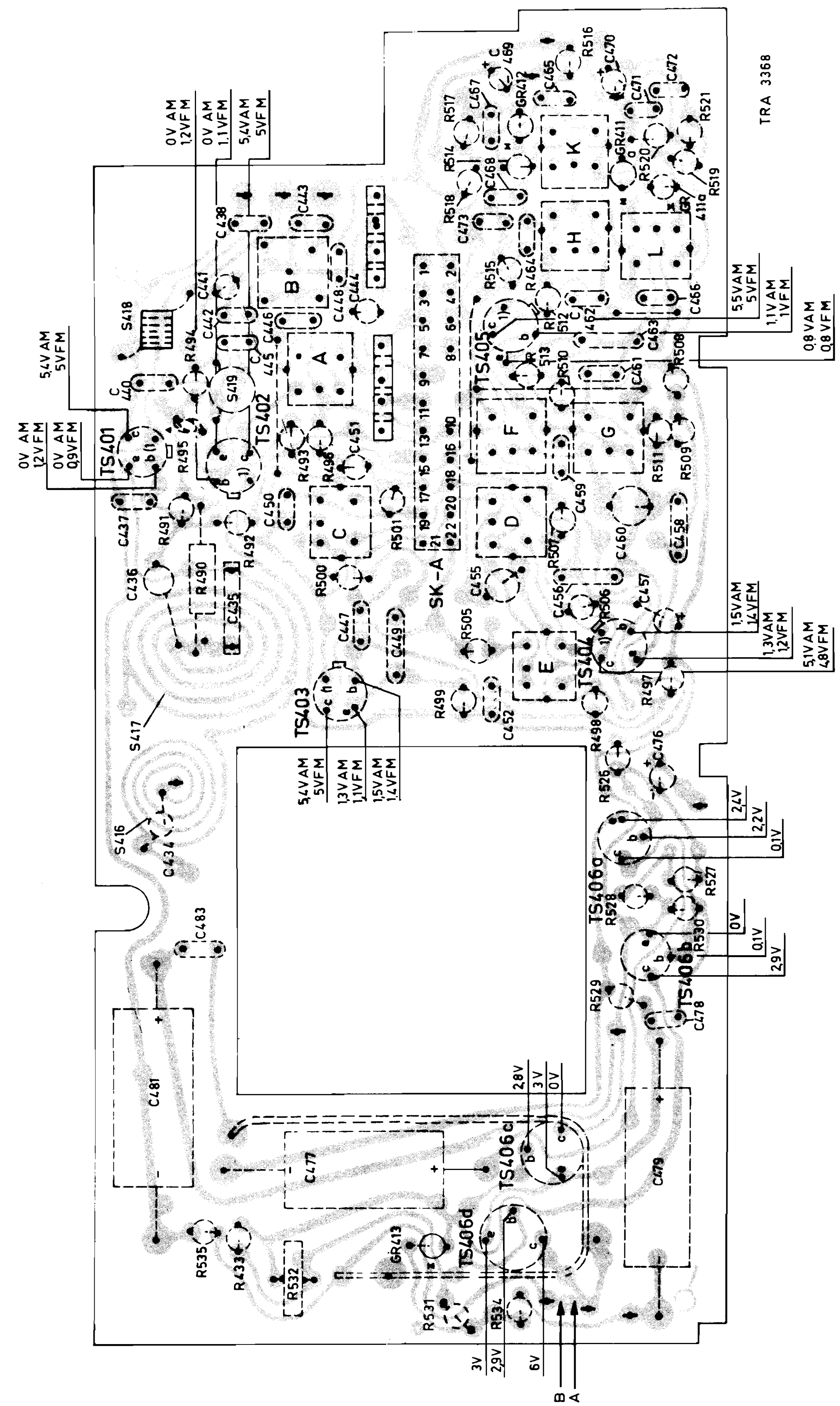

Voor verdere gegevens en trimvoorschriften wordt verwezen naar de volledige servicedocumentatie.

PHILIPS NEDERLAND n.v. - EINDHOVEN

Archief RadioDatabase.nl

22 RL 282

S	416.417. 418. 419. 422. 421. 420 428. 424. 425. 432. 427. 428. 429. 430. 431. 433.
C	434.483.435 436 437 439a-b 438 440. 448 441 439c.-d.-e.-f. 445.442 443 444 446 447 452 449. 455.456. 457 450 451 458 439h.-g. 459.460. 461 463 462. 465. 464 466. 467.468 473. 474. 469 470 476.471 472 477 478 481 479 482
R	490 491 492. 493 494. 495. 496. 498.497 499. 505.500. 506 515.501. 507 508 509 511 510 512 513 514. 516. 517. 518. 523. 519 525 526. 527 528.520.521.529 530. 531.532.533. 534. 535 536

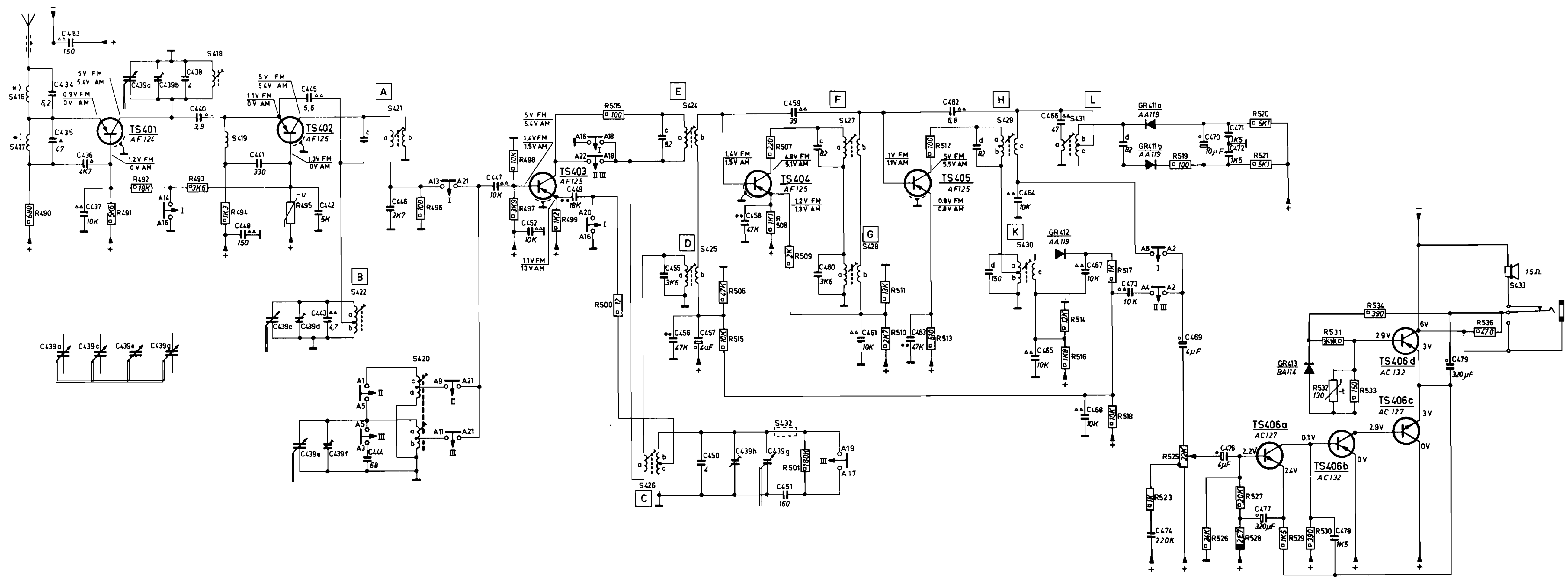

I	FM
II	MW-MG-PO-MW-OM
III	LW-LG-GO-LW-OL

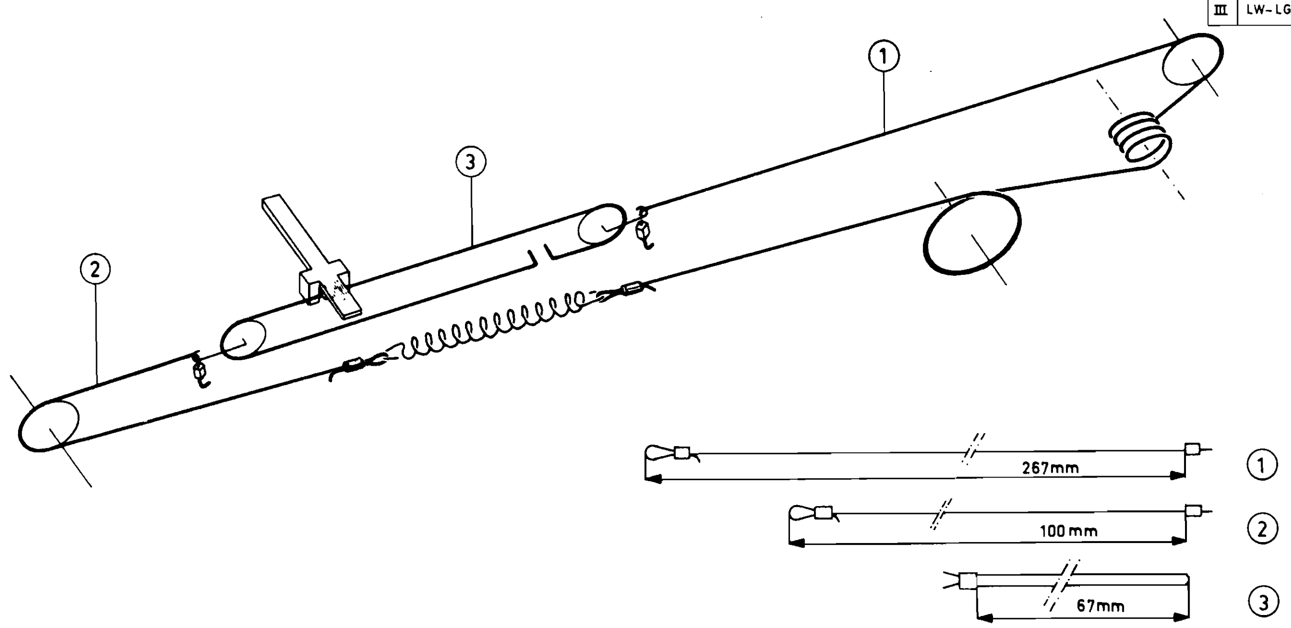

TRA 3261

SK-A

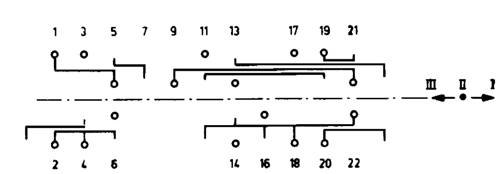

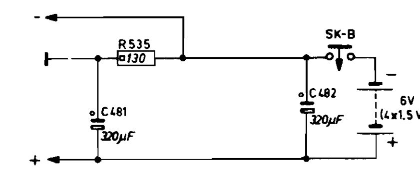
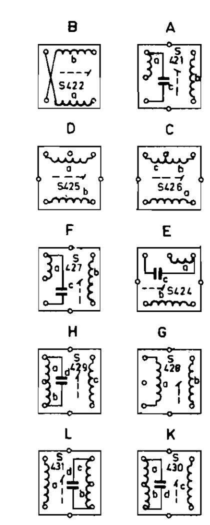
TRA 3366